Zbornik za narodni život i običaje 55(2010)
Prilozi; str. 469-623

PRILOG 5.
REPRINT:

ANTUN RADIĆ:
OSNOVA ZA SABIRANJE I PROUČAVANJE GRAĐE O NARODNOM ŽIVOTU

(ZBORNIK ZA NARODNI ŽIVOT I OBIČAJE JUŽNIH SLAVENA KNJ. 2, 1897. G.)

Zbornik za narodni život i običaje 55(2010)
Prilozi; str. 469-623

Osnova za sabiranje i proučavanje građe o narodnom životu.

Napisao Dr. A. Radić.

I. Zadaća „Zbornika za narodni život i običaje južnih Slavena".

Ovaj nacrt nije rasprava. S toga, a i s toga, što treba da bude kratak i što jasniji, ne će u ńem biti potankoga razlagańa različitih mnijeńa: biti će u neku ruku apodiktičan, aprijoran. Kritici je dakako otvoreno polje.

1. Narod.

Zadaća je *„Zborniku za narodni život i običaje južnih Slavena"*: 1., da se u ńem sabere sve, što se može, o narodnom životu južnih Slovjena; 2., da se ta sabrana građa znanstveno obradi. Da se ovo ovako u kratko rečeno uzmogne razumjeti, potrebno je, da se potańe objasne pojedine riječi, koje su metnute u ovu zadaću *„Zbornika"*.

Kazali smo: „da se sabere sve o *narodnom* životu". Što je *narod?* Ne misli se tu čitav narod ili hrvatski, ili srpski, ili slovenski, ili bugarski, već se misli onaj veći dio naroda, koji — recimo za sada — živi po selima, rukama radi, koji u velikoj većini ne nosi francuskoga odijela, koji nije učio nikakih, ili gotovo nikakih škola.

I ovo su, istina, razlike, koje dijele *narod* od *gospode, inteligencije,* no ni svaka za se, ni sve zajedno nijesu, kako ćemo vidjeti, prava razlika, po kojoj bismo mogli prepoznati čovjeka iz *naroda* od *gospodina.* Prava je razlika — druga *kultura. Gospoda* imadu svoju, *narod* svoju kulturu. A kad kažemo *kultura,* mislimo baš ono, što je zadaća, da se u *„Zborniku"* sabere: *život,* način života. *Život* je ovdje samo kratica. Kad upoznamo *narodni život,* znat ćemo, česa *narodu* treba za život, kako radi i počiva, tko mu je

Zbornik za narodni život i običaje 55(2010)
Prilozi; str. 469-623

drag, a tko mrzak, što mu je pravo, a što krivo, kako se veseli i žalosti, o čem snatri, česa se boji i čemu se nada. . . . Poredimo li život i običaje, ćućeńe i vjerovańe, znańe i mišļeńe *narodno* s *gospodskim*, vidjet ćemo, da je u jednom i drugom u velikoj većini samo ono jednako, zajedničko, što je jednako u svih naroda, u svih ļudi: i *narod* jede i pije, i *narod* se veseli i plače, i *narod* vjeruje, misli nešto i zna nešto — i u *gospode* sve to vidimo; ali kako se narod vlada kod jela, kako se veseli, — tomu se *gospoda* smiju; što *narod* vjeruje i misli, to je *gospodi* glupo; gospoda *narod* žale i govore, da bi ga trebalo prosvijetliti, t. j. učiniti, da se *narod* vlada, da vjeruje i misli onako, kako je to u *gospode*. To je poznato, razlika je očita.

No kako je razlika očita, tako nije očito, otkuda i kako je ta razlika nastala. Mnogi će odmah pomisliti na ono, što smo gore spomenuli, t. j. da je svoj toj razlici uzrok škola: *narod* je neuk, *narod* je u neznańu. No jazu onomu, koji dijeli *narod* od *gospode* nije uzrok samo neznańe *narodno*. Kad bi neznańe bilo uzrok, onda bi isti jaz postojao i između *gospode* i ńihovih žena, gospođâ, između *gospode*, koja su učila visoke škole, i između *gospode*, koja tih škola nijesu učila, kao što su trgovci, bankiri itd., jer po svom znańu ne stoje ni ńihove žene, ni trgovci i bankiri mnogo više od *naroda*: mnoge *gospodske* žene i *gospoda* bankiri znadu upravo toliko rimskoga prava, grčke mitologije, skolastičke teologije, ńemačke filozofije, astronomije i integrala, koliko i zadńi čovjek iz *naroda*, pa ipak ne vidimo, da bi na ńih ona učena *gospoda* onako gledala, kako gledaju na *narod*.

Drugi bi tko pomislio, da je jazu između *gospode* i *naroda* uzrok bogatstvo na jednoj, a siromaštvo na drugoj strani. Da razlika u imetku pravi među ļudima razliku, da jedne od drugih udaļuje, o tom nema sumńe. No ovomu jazu, o kojem govorimo, nije krivo siromaštvo *naroda*. Zar nema *gospode*, koja ništa nemaju, a uza to i ništa ne znaju? I druga ih *gospoda* ipak ne zovu „prostim“ narodom. Kad bi razlika u imetku činila ovaj jaz, morao bi se taj jaz pojaviti i među bogatim i siromašnim dijelom *naroda*, ili bi *gospodi* samo sirotińa *narodna* bila „prosti“ *narod*. No toga nema. Bogati lihvar iz *naroda* ne vidi ono u svom siromašnom dužniku, što gospoda vide u čovjeku iz *naroda*.

Ni to nije uzrok velikoj razlici između *gospode* i *naroda*, što *narod* teško rukama sebi kruh služi, a *gospoda* ga zaslužuju glavom, umom. Istina je, da ručni rad na jednoj, a umni na drugoj

Zbornik za narodni život i običaje 55(2010)
Prilozi; str. 469-623

strani u istinu dijeli ļude možda i više, nego što ih dijeli razlika u imetku. No otuda ne slijedi, da i mora dijeliti. Silnih legija radnikâ, koji se žuļevima svojih ruku prehrańuju, nitko ne broji u „prosti“ *narod*, nitko na ńih onako ne gleda, kako gospoda gle daju na *narod*. S druge strane — da se poslužimo nešto neobičnijim primjerom — mnoga ciganka ne zna za žuļeve, već gatańem u karte sebi kruh služi. Nije li i to nekaki umni rad? Pa ipak nitko nije ciganke nazvao *gospođom*.

Spomenuli smo odijelo. To je nešto, što možeš svaki dan promijeniti. Pa gle! Najsigurniji ćeš biti, da te ne ubroje u „prosti“ narod, ako obučeš gospodsko odijelo. I zbilja: neka čovjek iz naroda počne pomalo oblačiti gospodsko odijelo, reći će se, da se civilizuje, da nije posve „prost“. I pravo će imati: taki je čovjek iz *naroda* izgubio već polovinu *narodne* duše — da tako kažemo, — i obična mu čovječja plitkost, koja sudi samo po površini, ne čini krivo. No ipak bi krivo sudio, tko bi držao, da sámo odijelo čini onu razliku, o kojoj govorimo. Da čovjek iz *naroda* počne oblačiti nenarodno odijelo, mora već biti dobro pripravļen, ne ide to na jedanput: mora, kako smo rekli, izgubiti nešto od narodne duše.

I tako ni neukost, ni siromaštvo, ni teški ručni rad, ni odijelo nije uzrok onomu jazu, koji dijeli *narod* od *gospode*. Sve su ovo uz druge stvari uvjeti onoga, što zovemo kulturom, sve ovo zajedno čini zbiļa kulturu. Ali smo mi pokazali, da iz razlike kakove u ovim stvarima ne mora izlaziti, pa zbiļa i ne izlazi i onakova razlika, kakova ima između *gospode* i *naroda*. Mi smo pače više puta spomenuli i jaz, koji, rekosmo, vlada između ova dva dijela naroda. I zbiļa je jaz. Drugačija je ona razlika, koje ima i među *gospodom* prema znańu, imetku, radu. Ta se razlika — jedna, dakako, lakše, druga teže, — dade ipak u kratko vrijeme izjednačiti: znańe se popuni, imetak se steče, mjesto da radnik žuļi ruke, računat će u računarnici — i razlike će gotovo nestati. No da *narod* prestane biti *narodom*, da bude blizu *gospodi* i *gospoda* ńemu, — morao bi promijeniti dušu. A da se duša narodna promijeni, za to treba stoļećâ, kako je trebalo stoļećâ, dok su se gospoda tako udaļila od *naroda*, kako su sada udaļena Uzroci dakle, što čine jaz, o kojem govorimo, nijesu takovi, da bi se mogli brzo i lako maknuti; ti uzroci ne nastaju danas, nego traju i razvijaju se samo ńihove posļedice. O tim ćemo uzrocima kazati sada koju riječ. Bit ćemo kratki.

*

Zbornik za narodni život i običaje 55(2010)
Prilozi; str. 469-623

Nije teško pomisliti sebi (daleko smo od toga, da bismo to stalno znali) vrijeme, kad u Hrvatâ i južne ńihove braće nije bilo „prostoga“ *naroda* i *gospode:* bio je samo *narod,* čitav — recimo na današńu — prost. Tim nije kazano, da među pojedincima nije bilo nikake razlike: i onda je moglo i moralo biti tako, da su jedni bili pametniji, mudriji, bogatiji od drugih. Pače je moralo biti i druge ruke razlikâ: i onda je bilo glavarâ (recimo: županâ), starješinâ itd. No nemamo nikakoga razloga misliti, da bi n. pr. župan držao one, koji nijesu imali one vlasti i časti, koju je on imao, — „prostim“ narodom; nemamo razloga misliti, da bi s visokoga gledao na običaje, vjerovańe, znańe nekakvoga „prostoga“ naroda: i on se gostio — recimo — na grobu svoga pokojnika, i on je vjerovao, da će taj mili mu pokojnik doći o ponoći, pa mu je i on pripravio na stolu soli i hļeba — kako je činio i ostali narod. Poći ćemo i daļe. Dopustit ćemo, — kako je čovjek čovjeku vuk — da je taj župan ili drugi koji glavar bio silnik, da je, ako je bio jači, pa još k tomu imao od naroda vlast, — svomu slabijemu susjedu činio krivicu, otimao mu. Sve je to moglo biti, svega je toga i bilo, — ali nemamo nikakoga razloga misliti, da bi taj glavar držao sebe kao *čovjeka* višim od ostaloga naroda i da bi na osnovu toga i u ime toga prisvajao sebi pravo držati se prema ostalomu narodu i postupati s ńim drugačije (t. j. po se boļe, a po one ostale nepovoļnije), nego s nekim sebi ravnim.

Pomislio bi tkogod, da se takova misao o nekoj visini, o nekom pravu nad ostalim narodom nije s toga pojavila, što je sve bilo jednako neuko, neprosvijetļeno, što glavar onaj zbiļa nije bio u prosvjeti nimalo više nad ostalim narodom. Otuda bi slijedilo, da prosvjeta rađa i mora rađati onakovom mišļu o nekoj visini i o nekom nejednakom pravu. Mi to u ime prosvjete jednostavno poričemo. Inače bismo se morali odreći čitavoga prosvjetnoga rada i nastojańa čovječjega, što ga do sada poznamo. Prosvjetom se čovjek podiže i pred samim sobom, to je istina, — ali ako prosvjeta jedne podiže, ona tim ne snizuje drugih. Da je tomu tako, o tom će nas uvjeriti daļńe razmatrańe.

Pa ipak pored svega toga stoji činenica, da se *narod* i zove „*najnižim* slojem naroda“ i u istinu smatra najnižim. To jasno dokazuje frazeologija svih evropskih jezika, u kojima je pridjev „*najniži* sloj naroda“ za *narod* gotovo stalan. Ili možda taj superlativ ništa ne znači i nema sadržaja?

Zbornik za narodni život i običaje 55(2010)
Prilozi; str. 469-623

Mi ne ćemo dokazivati, da su *gospoda* čitav sredńi vijek smatrala, i danas još gdješto zbiļa smatraju *narod* kao ļude nižim; ne ćemo dokazivati, da su sebi prisvajali neko pravo nad *narodom:* to je utvrdila povjest. Razlikujmo dobro sredovječna i kasnija nasiļa i nepravde prema slabijemu od nasiļa i nepravde protiv *naroda:* to nije jedno, tu je ogromna razlika. To će nam jedna jedina riječ razjasniti: slabiji se u sredńem vijeku i kasnije sve do danas branio u svojoj kuli i drugačije. A *narod? Narod* se je *bunio.* Isto čine, no jedan se, kažu, *brani,* a drugi se *buni.* Čitajmo povjest tih *buna.* Imamo ju i mi.

*

Preskočimo koje stoļeće.

Iz devetoga vijeka poslije Hrista imademo *latinsku* listinu hrvatskoga vladara s lijepim hrvatskim imenom: listinu Trpimirovu. U desetom vijeku već su na hrvatskom tlu sabori kršćanskih hrvatskih biskupa, a zakļučuje se, da se Hrvatima ima služiti kršćanska služba božja *latinskim* jezikom. Svi su spomenici o tom sačuvani u latinskom jeziku, a da li su bili i za koga su bili sastavļeni i jezikom hrvatskim, ne znamo, a za ovaj nam posao i ne treba znati. Hrvati su, hrvatski velikaši, potpisani na tim listinama, pa imamo dosta razloga držati, da su i razumjeli, što su potpisali.

Sve ovo jasno govori, da su Hrvati došli u susjedstvo stranoga im naroda. Tomu susjedu za voļu, a narodu svomu (a možda i sebi) na nevoļu, tjeraju glavari narodni iz crkve narodni jezik. Sudimo, da su se sprijateļili, možda sprijateļiti morali s tim susjedom. Uvedeno je već i kršćanstvo. Promijenilo se mnogo.

Susjed su taj bili Rimļani. Rimsko je carstvo propalo, no Rimļani su ostali. Ti Rimļani eto, Latini, nameću Hrvatima svoj jezik. No prije nego što se nametne jezik, mora se za to pripraviti tlo: treba onoga, komu ga hoćeš nametnuti, predobiti za *sve* svoje, treba ga uvjeriti, da je ono, što mu nuđaš, boļe. Tako je i bilo. Dugo je trebalo, dok je hrvatski vladar sa svojim velikašima mogao s Latinom povjerļivo raspravļati, dakako latinskim jezikom; dugo je trebalo, dok se je Latinima toliko priļubio, da je jezik svoga naroda istjerao iz crkve. No, kako nas kasniji događaji uče, ipak se priļubio i priznao tuđe za boļe, ļepše, zgodnije, — kako hoćete. Uz ńega i ńemu najbliže pristajali su i drugi. Pa kad je ono tuđe boļe i ļepše, posve je prirodno, da je ono *narodno* — gore, ružnije. Oni su se toga odrekli, oni su se od svoga naroda odijelili. To su, u kratko kazano, prva hrvatska *gospoda.* Tako je bilo po svoj Evropi.

Zbornik za narodni život i običaje 55(2010)
Prilozi; str. 469-623

Već bi nam ovo, kazano ovako kratko, što se može kraće, moglo ponešto razjasniti, kako između jednoga i drugoga dijela naroda nastaju razlike, koje nijesu osnovane ni na znanju, ni bogatstvu, ni na zanimanju, nego na tuđoj *kulturi*. A ta ja razlika mnogo oštrija, to i nije samo razlika, to je opreka, koja rađa na jednoj strani prijezirom i zametavanjem, na drugoj mržnjom i zavišću. Razlikujmo dobro. Ne rađa kultura, prosvjeta prijezirom i zametavanjem, nego tim rađa tuđa kultura. Drugo je, uči li te tvoj čovjek, tvojim jezikom, uči li te poznavati i ljubiti ono, što je tvoje i njegovo, čemu obojica kažu: naše, a opet je drugo, kad te uči tuđinac, koji sve svoje hvali i uči te ljubiti, a sve tvoje kudi i uči te sve tvoje prezirati. Tu se s kulturom, prosvjetom rađa i nešto drugo, tu kultura, dok jedne podiže, druge ponizuje. Tu je korijen onomu i onakomu mišljenju o *narodu*, o kojem govorimo.

No nije tu cijeli uzrok onomu mišljenju o *narodu*. Da je između *gospode*, koja su se priljubila tuđincima, i između *naroda* morao pući upravo jaz, onaj jaz, koji je tako strašno zijevao čitav srednji vijek i kasnije, onaj jaz, koji je progutao toliko uzdaha za pravicom i čovještvom, toliko suza nad krivicom i nečovještvom, pa se ipak nije zajazio, — da je taj jaz morao pući, o tom ćemo se uvjeriti, promotrimo li ono, što su učenici, novi narodi evropski, primali od učiteljâ, baštinikâ grčko-rimske prosvjete.

Hrvati su kao i drugi evropski narodi primali od Rimljana rimsku kulturu i kršćanstvo.

Poznato je, koliko su Grci, a po njima i Rimljani držali do sebe i do svoje kulture: sve, što nije bilo Grk i Rimljanin, sve je to bilo barbar. Teško je kazati onaj prijezir, koji je u Rimljanâ vladao prema barbarima, narodima tuđega jezika, bez rimske kulture. Poznato je, a i posve je naravno, da su Rimljani i nove evropske narode, Gale, Germane i druge, kad su došli s njima u dodir, zvali barbarima i prenijeli na njih sav svoj rimski kulturni prijezir. To je tako ušlo u običaj, da su se germanske poglavice i vladari i sami zvali barbarima, kad su ih Rimljani sa svoje kulturne visine konsekventno tako zvali. Je li po tom čudo, da su i oni „barbari“, koji su se iz stotine i stotine razloga priljubili Rimljanima i njihovu mišljenju, nova dakle *gospoda*, počela prezirati svoj narod, iz kojega su nikli? Nije čudo, ali je nezgrapnost, anomalija, koja nije mogla ostati trajna.

Tu je eto prvi duboki korijen jazu između *gospode* i *naroda*. Rimljani su imali razloga prezirati barbare: tu je bila razlika ple-

Zbornik za narodni život i običaje 55(2010)
Prilozi; str. 469-623

mena, rase, razlika jezika, običaja, državnoga uređeńa, čitavoga života. Svaki narod, bio on zadńi, drži do sebe. To je uvjet ńegovu opstanku. A ako je zbiļa hrabriji, trezniji, sposobniji za rad i stvarańe, ako narod postane sebi svega toga svjestan, rađa se posve naravno neograničeni prijezir lošijega susjeda. Ovaj posve prirodni plemenski prijezir prenesla su *gospoda*, kako smo vidjeli, na dio svoga istoplemenoga naroda.

No nije sâm od rimske kulture baštińeni prijezir prema barbarima snizio toliko *narod* u očima *gospode*. Taj je prijezir bitno pojačao i podržavao i drugi elemenat, drugi sastavni dio nove evropske kulture. O tom još riječ.

Novi su evropski narodi primali od baštinikâ grčko-rimske kulture i novu vjeru, kršćanstvo. Kršćanstvo je niklo među Jevrejima. Grci su i Rimļani, znamo, prezirali narode drugoga plemena. No ne znamo, da bi taj svoj prijezir opravdavali nečim natprirodnim. Kod Jevrejâ naprotiv vidimo čitavu teoriju o inferijornosti ostalih plemena i naroda: oni su od Boga izabrani narod. To je stožer jevrejskoga vjerovańa. Ovu su misao, o izabranom narodu, o jedino spasonosnom vjerovańu prenijeli kršćani na sebe. Istina je, oni su zvali i primali u svoje redove sve narode, — ali, dok ti narodi nijesu bili među ńima, sasipali su na ńih sav svoj sveti gńev, grdili su i proklińali ńihove bogove, običaje, cijeli život, — sve, što je svakomu narodu najmilije. Što znači u kršćanskoj terminologiji *„narodi“* (gentes, ethnici)? Nije li „čovjek iz naroda“ (ethnicus) najgore, što kršćanin može pomisliti? A kako su mislili o čitavim (nepokrštenim) „narodima“, tako su mislili i o dijelu naroda, koji je ostajao uz svoje bogove, običaje i život. Čitajmo samo ļetopisce, kako pišu o svom narodu, koji jošte nije bio pokršten. Uzmimo samo Nestora: on piše o svojim Drevļanima, Krivičima, i kako se sve ne zovu sva ta plemena — kao Herodot o barbarima, ako ne piše i gore. A kako je daleko od Rima! No kršćanin je. Taj je nepokršteni dio naroda bio najviše po selima, uz svoj plug i motiku, taj nije mogao tako lako primati svega onoga, što su primala ńegova besposlena gospoda. To su bili *seļaci*, ili, kako su Latini govorili, *pagani*, a mi danas po ńima velimo — pogani. Što znači u hrvatskom jeziku *pogan?* Znači isto, što i *gad*, *gadan*. Narodu su našemu tako živo crtali te *pagane*, *seļake*, da je narod od ńih, od *paganâ*, od pravoga svoga bića stvorio nekakva strašila *(poganica, buganci* itd.). Seļaci su eto došli na mjesto barbarâ i „narodâ“ (gentes). Što se prije mislilo, govorilo o bar-

Zbornik za narodni život i običaje 55(2010)
Prilozi; str. 469-623

barima i „narodima", to se sada misli i govori o seļacima. Povodâ je i prilikâ bilo dosta. Seļaci su dugo držali svoje, dugo su davali povoda izļevima kulturnoga *gospodskoga* — svega onoga, što biļeži povjest. I to je sada „narod" : *seļak.* Što je taj *seļak (paganus)* unaprijed bio *gospodi,* jasno kaže jedna jedina hrvatska riječ: *pȍgân.*

*

Ne mislim ni iz daleka, da je ovdje kazano sve, što je potrebno, da se razjasni, kako je nastao pojam *naroda* u onom smislu, u kojem se ovaj *„Zbornik"* posvećuje *narodu.* Kazano je samo glavno od glavnoga. Da natuknem samo koji primjer. Državni se život narodni razvijao tako daleko od utjecaja *naroda, narod* je državni stroj tako malo shvatao, da ga je počeo smatrati, a i danas ga još smatra nekim strašnim i nesmiļenim fatumom. *„Zbornik"* će ovaj donijeti za to primjerâ na pretek. *Narod* nije bio u javnom životu ništa. Kako je u svezi sa svim tim feudalni sistem stvorio od naroda roba, to samo spomińem.

2. Narodoznanstvo.

Spomenuto je, da su Grci i Rimļani prezirali barbare. No sam prijezir nije bio dosta, da odvrati pogibao, koja je jednima i drugima od barbarâ prijetila. Zemļa nema pregradâ, narodni život ide svojom strujom, pa su barbari dolazili sve to više u dodir s Grcima i Rimļanima. Bilo bi čudo, da nitko od Grkâ i Rimļana ne bi uza sav prijezir napokon ipak izbliže pogledao, što su tî *barbari.* I tako je Grk Herodot opisao život i običaje istočnih evropskih i azijskih barbara, a našlo se i Rimļanâ, koji su, bilo uz put, bilo namjerice kazali i napisali, što su mogli doznati o zapadnim barbarima, Galima i Germanima (Cesar, Tacit). Tako su radili i kasniji ļetopisci grčki i latinski: biļežeći događaje svoje države biļežili su uz put i ono, što su mogli doznati o tuđim narodima, koji su u te događaje utjecali. Ovo se činilo bez ikake posebne nakane, ovo je samo opisivańe naroda ili *etnografija,* za razliku od *historije,* jer barbari i ńima slični narodi nemaju historije. Bilo je kasnije i posebnih djela o pojedinim narodima, ali im je jedva što drugo bilo pred očima do lih obična radoznalost, žeļa za novošću. Biļežilo se je ono, što je bilo čudno i neobično, kako se i danas u knigama, a još više u časopisima za šire općinstvo opisuju običaji „divļih" naroda.

Ozbiļnije su shvatili taj posao kršćanski vjerovjesnici u Aziji i Americi. Ńima je bilo upravo nužno, da upoznadu, da u neku

Zbornik za narodni život i običaje 55(2010)
Prilozi; str. 469-623

ruku prouče običaje i vjerovańa onih naroda, koje su htjeli predobiti za kršćanstvo. No i oni imadu pred očima posebnu, praktičnu cijeļ: oni se bave tuđim tim običajima i vjerovańem samo od nevoļe, samo da ih uzmognu što prije i što uspješnije uništiti.

Ovako je bilo sve dotle, dok se jošte nitko nije usudio dirnuti u apsolutnu vrijednost evropske kulture, kojoj je osnov u baštińenoj kulturi grčko-rimskoj i u kršćanstvu.

Mi smo hotimice zamučali, da se je nova evropska kultura gradila na dva različna, pače oprečna osnova: na kulturi grčko-rimskoj i na kršćanstvu. Samo je sila krute zbiļe prisilila ove dvije kulture, da su se jedna pored druge širile bijući neprestano boj: kršćanstvo bije neprestani boj protiv grčko-rimskoga — recimo tako — poganstva, a poganstvo smeta kršćanstvu. Ako se slažu predstavnici jedne i druge kulture, — to su samo predstavnici. Više je puta bilo razdora i krvavoga boja među ovom — novom *gospodom*. Kako su *gospoda* na oko bila jedno, često na prvi pogled ne možeš razabrati, u ime koje se kulture koji bori. U ime česa se bore Hus, Luther? Barem govore o zloporabama, o nepravdama, pozivaju se na pismo, na početak pravoga kršćanstva. Nama je to dosta, za nas se i ne radi o drugom do lih o konstatovańu razdora. A nije li vrijedno izbliže pogledati, kako uz službene predstavnike kršćanstva stoje *gospoda,* kako se nalazi *gospode* (velikašâ, plemićâ), koja pristaju uz ove novotare? Nije li zanimļivo, kako Hus tjera tuđinstvo? Nije li po gotovo za nas zanimļivo, kako je gotovo uz sve novotare, pa i uz Husa — *narod?*

Ovim smo samo htjeli natuknuti, kako je u Evropi nastao među samom *gospodom* razdor, borba. Nije to lična svađa, neprijateļstvo, kojega je uvijek bilo i bit će. Tu se vodi borba o mîsli, tu se pita: kako gledaš na svijet, na ļude uopće, a onda dakako i na mene, što sam među ļudima. Dosta je iz te borbe spomenuti samo jedan događaj, francusku revoluciju. Rekao tko, što mu drago, u toj borbi pobjeđuje kršćanstvo, pobjeđuju misli, koje su se rodile iz kršćanske nauke. Ne smeta ništa, što novotari navaļuju i na kršćanstvo. No stvar na nas izbliže ne spada. Za nas je najznatnije to, što u svim tim borbama sudjeluje i *narod,* onaj prezreni narod, za koji nitko i pitao nije. Mnogi novotari ne pomišļaju, da je kršćanstvo i u svojoj domovini bilo novotarija, da je tražilo i našlo oslona u *narodu (gospoda* su pomoću tuđinca Rimļanina Hrista raspela, a *narod* je za ńim hrlio) i raširilo se među „narode": kršćanstvu su svi narodi jednaki.

KNJIŽNICA
JAZU AKADEMIJE

Zbornik za narodni život i običaje 55(2010)
Prilozi; str. 469-623

Tako je kršćanstvo dalo misao, ideju, koju je poprimila znanost, pa stala izučavati s jednakom ljubavlju, ili ako hoćete, s jednakim indiferentizmom, sve narode. Kršćanstvo je omogućilo ovu jednakost, koja nije mogla niknuti iz grčko-rimske kulture s nezinim pojmom o barbarima. No treba priznati, da je znanstvena objektivnost morala ovu kršćansku ideju raširiti, morala je iz ne odstraniti obilježje vjersko: znanosti su svi narodi jednaki bez obzira na to, što vjeruju. Znanost se ne bavi n. pr. vjerovanjem kojega naroda zato, da to vjerovanje uništi ili promijeni, već zato, da mu nađe izvor, mjesto među drugim vjerovanjima i tako ocijeni negovu vrijednost prema sveukupnomu duševnomu blagu čovječanstva.

Kad je tako napokon oboreno mišljenje, da je nova evropska kultura nada sve vrijedna; kad je pomoću kršćanstva nestalo preziranih barbarskih naroda; kad je znanstvena objektivnost odstranila vjersko obilježje: nastalo je u etnografiji novo doba. Među tim su otkrivene nove zemlje, nađeni novi narodi. Ne popisuju se sada samo čudne i neobične stvari, da se udovolji radoznalosti, već se bilježi sve sa stalnom naučnom ciljem, etnografija dobiva svoju zadaću, dok je prije nije imala. Poređuje se život, običaji i vjerovanja svih naroda, pa se traži, da se nađu općeniti zakoni, po kojima narod živi i misli. Tomu su naučnomu poslu dali ime *etnologija*, nauka o narodima, *narodoznanstvo*.

Znanost ne sustaje na svom putu traženja, dok ikoliko može naprijed. Tako znanosti nije dosta, da nađe zakone, po kojima, u kratko rečeno, narod živi i misli, već traži i uzroke tim zakonima. Kako su se od druge polovine našega stoljeća razvile prirodne nauke, kako je sebi pozitivizam prokrčio put u sve znanosti, kako su se pojavima duševnoga života stali tražiti uzroci u tvarnom svijetu, — počeli su se i duševnomu životu naroda tražiti uzroci u tjelesnom ustroju čovjeka. Po tjelesnom se ustroju dijeli ljudstvo na rase (plemena). Koliko se nauka bavi proučavanjem tjelesnoga ustroja kojega naroda, da se odredi, kojoj rasi pripada, zove se *antropologija*. Poređuje li znanost tjelesni ustroj s duševnim životom naroda, pa otuda zaključuje štogod o svezi između tjelesnoga ustroja i duševnoga života, neki ju zovu psihičkom *antropologijom*.

Budući da danas nema u Evropi naroda, koji bi bio tako čist, da bi pokazivao u tjelesnom svom ustroju bilege jedinstvene rase, teško je na osnovu sadašnih tjelesnih bilega odrediti, od koje je upravo rase koji narod potekao. S toga se uzimlju u pomoć kosti

Zbornik za narodni život i običaje 55(2010)
Prilozi; str. 469-623

iz pradavnih grobova, pa se po ńima sudi. Kako su različni narodi jedan uz drugoga živjeli, miješale su se ńihove kulture; jedni su od drugih primali način gradńe, oruđe, posuđe itd. Tê se stvari iskapaju, poređuju, proučavaju i dosuđuju ovoj ili onoj kulturi, ovomu ili onomu narodu. Ove nauke: nauka o pradavnini (prehistorija) i nauka o starinama (arheologija) znatno pomažu narodoznanstvu.

*

Za čim je išlo proučavańe naroda? Tko to pita, pita, za čim ide znanost uopće. Čemu je historija, čemu geologija, psihologija i druge nauke? Neki misle, da znanost nema druge cijeļi do lih tê, da nešto saznamo, da zadovoļimo svojoj težńi za znańem, da nađemo istinu. To bi bila čista znanost, kako je zovu. Istina je, znanost ne ide za drugom cijeļu do lih za istinom. Ali se ta zadaća znanosti krivo shvata, kad se misli, da se istina samo zato traži, da znamo istinu, pak, kad ju nađemo, prekrstimo ruke i uživamo, što smo našli istinu. Nekoga n. pr. zanima sličnost slovjenske riječi *plug* i ńemačke *pflug*, pa stane svim pomagalima jezikoznanstva i kulturne historije tražiti, što je istina: jesu li tu riječ uzeli Slovjeni od Germanâ, ili Germani od Slovjena. I nađe, recimo, da je *plug* slovjenska riječ, a od Slovjena su je primili Germani. Misli li tko, da će taj učeńak uživati samo u tom, što zna istinu: plug je slovjenska riječ? Ne vjerujem. Istina je sama po sebi tako hladna, da čovjek u ńoj samoj i ne može uživati. Istina je gorka, žalosna — ali samo s obzirom na čovječje želje i težńe. Kad bi bilo protivno, matematičari bi bili najsretniji ļudi, matematika bi bila najuzvišenija znanost, ona bi ļudima podavala najviše užitka, jer su ńezine istine najpouzdanije. Pa ipak nitko ne uživa baš u tom, što zna istinu: *dva puta dva je četiri.*

Iz ovoga vidimo, da znanost traži istinu, ali je ne traži samo zato, da ju zna, već zato, da se ńom služi u životu. Mi ne pojmimo čovjeka, koji bi tražio istinu, a ne bi znao, čemu će mu ta istina poslužiti.

Ovo smo morali spomenuti, premda ovamo ne spada. Ali smo to morali istaknuti s toga, što se baš narodoznanstvu u novije vrijeme prigovara, da je samo *moda*, da nije *znanost*, da se bavi tricama. Ako koga narodni život zanima samo toliko, koliko mu je zanimļivo n. pr. to, da se koji divļi narod pozdravļa trkańem nosova; ako koji učeńak misli, da je jedna takova činenica, kao što je to trkańe nosovima, nekaka *istina*, pa da je, kad ju nađemo i utvrdimo, sve gotovo: onda je narodoznanstvo *moda*, onda nije znanost.

Zbornik za narodni život i običaje 55(2010)
Prilozi; str. 469-623

No već je ona etnografija, kako smo je natuknuli u Herodota i sredovječnih ļetopisaca, a osobito n. pr. u Tacita, i ako nema posebne naučne cijeļi, odgovarala nekoj potrebi. A kasnije „traženje istine“ o različnim narodima ima i te kaku cijeļ. Kad se je u Evropi stao drmati stari red, kad se stalo sumńati o postojalim pravnim uredbama države i obiteļi, kad i kršćansko vjerovańe nije ostalo netaknuto: počeli su učeńaci tražiti *početak, izvor* svega toga u uredbama, običajima i vjerovańu drugih, primitivnih naroda i iznositi ili dokaze protiv staroga mišļeńa, ili osnov za nove uredbe. Tako su se s obzirom na uređeńe države i obiteļi izučavale uredbe i običaji raznih naroda, pa je nastala nova znanost: *socijologija.* S obzirom na kršćansko vjerovańe izučavale su se vjere raznih narodâ, da se pobije, ili da se dokaže kršćansko vjerovańe. S obzirom na knńiževnost i ńezine motive počele su se iznositi na svjetlo duševne tvorevine *narodne* i stavļati o bok grčkim i rimskim — klasičnim — i po ńima sastavļenim (pseudoklasičnim) „umjetnim“ djelima. No ne ćemo nabrajati: svaka se grana kulture, svaka se misao stala poređivati s kulturom, mišļeńem *narodnim.* Tako je napokon došlo do toga, da se stalo govoriti i o kulturi narodnoj, za koju se do sada i mislilo nije, da je uopće ima. No to je sve moglo biti tek onda, kad je grčko-rimska kultura zajedno s kršćanstvom ne samo prestala biti jedinim mjerilom vrsnoće, već je došla — da tako kažemo — na optuženičku klupu. Dugo je neograničeno gospodovala, dugo je trebalo, dok joj se tko usudio prigovoriti. Nitko ne misli, da se ta kultura mora bezuvjetno osuditi, ali se nastoji, da se između ńe i evropskih naroda „urede računi“. Kad ona nije mjerilo vrsnoće, zar je još uvijek opravdano, da se *narod,* koji se nije ńoj priļubio, već ostao — koliko je mogao — uz svoje običaje, s toga prezire i zametava? Ako i narod ima svoju kulturu, treba ispitati, u čem stoji, kakova je; treba joj, pa bila kakova mu drago, odrediti mjesto *uz* druge, a ne *pod* drugima. Tako će se doći do uvjereńa, da svi narodi, koliko mogu prema prilikama, u kojima živu, rade na zajedničkom djelu ļudske prosvjete. Tako će se skrhati oštrac prigovarańu tuđinaca, koji kulturne tekovine susjednih naroda pripisuju samo sebi. Tako ćemo saznati, ima li narod i koliko ima u svom biću uvjetâ za život i razvitak. Tek onda, kad na strani *gospode* nestane prijezira, a na strani *naroda* mržńe, kojoj više ne će biti razloga, moći će čitav narod složno raditi. A vidimo i čujemo, kako je čitavoj Evropi na ustima riječ *narod,* kako *narod* i sam

Zbornik za narodni život i običaje 55(2010)
Prilozi; str. 469-623

traži jednako pravo za sve. No sve je deklamovańe uzaludno, dok ne bude, kako rekosmo.

To je zadaća i cijeļ narodoznanstva. Ne mislimo, da će taj posao, i po tom pomirba *gospode* i *naroda*, t. j. različitih kultura, biti skoro gotova, da će se tê kulture skoro izravnati, nivelirati. No to je naša cijeļ.

*

Oni su prigovori narodoznanstvu postali glasniji, otkada su se počeli osnivati narodoznanstveni časopisi pod engleskim nazivom *folk-lore* („narodna nauka, znańe"). Budući da se gdješto sabirala građa bez osnove i prave cijeļi, stalo se pitati: što je to *folk-lore?* Je li to znanost? Pojedini su sabirači, videći, da zanimańe za same činenice, kakova je spomenuto pozdravļańe trkańem nosova, zbilja nije znanost, stali svoj rad braniti govoreći, da to i nije znanost, da je to samo građa. Tako je nastala nepotrebna smutńa. Da uzmognemo razumjeti, o čem se radi, postavimo ovo pitańe: Jesu li diplome (listine) znanost? Historik će nas u čudu pogledati i odgovoriti: Diplome nijesu znanost, ali bez diploma nema historijske znanosti. Tako je i s *folk-lorom:* tko samo sabire građu o narodnom životu, taj se ne bavi znanošću; ali tko tu građu proučava s onom cijeļu, kako smo razložili, taj se bez sumńe bavi znanošću. Kakova je to znanost, kakova joj je metoda, to je doduše čisto teorijsko pitańe, koje spada u filosofiju, no i o tom ćemo kazati riječ, dvije na drugome mjestu.

No prvi je posao sabirańe građe.

II. Osnova za sabirańe građe o narodnom životu.[1]

Da se upozna narodni život i mišļeńe, jednom riječju: narodna kultura, treba najprije sabrati građu, t. j. ono, što će se proučavati s onom cijeļu, koju smo u predašńem članku spomenuli. Da građa bude što potpunija i točnija, treba sabirati po nekoj osnovi.

Ova osnova ima tri odjela, a svaki je odio razdijeļen u razdjele.[2]

[1] Svatko će, tko se dade na sabirańe građe o narodnom životu po po ovoj osnovi i po ovim pitańima, pročitati najprije dale dodani *„Način sabirańa građe o narodnom životu"*. Ako je uz koju riječ ili pitańe zvjezdica s brojem, to znači, da tu treba pogledati, što se pod onim (arapskim) brojem kaže u *„Načinu"*.

[2] Neka nitko ne misli, kako ne mislim ni sâm, da je ova osnova potpuna. Kad bi ova osnova mogla biti potpuna, ne bi trebalo sabirati. Zato će se ova osnova popuńati u posebnom dijelu *„Zbornika"* (*„Pitańa i odgovori"*).

Zbornik za narodni život i običaje 55(2010)
Prilozi; str. 469-623

PRVI ODIO.

U prvom će se odjelu, koji opsiže tri razdjela, biļežiti stvari, koje samo pomažu razumijevańu narodnoga života i mišļeńa. One se razlikuju od ostalih, koje se daļe biļeže, tim, što ih nijesu stvorile ni čovječje ruke, ni čovječje pomišļańe ili um, već su takove, kakove jesu, od prirode. Čovjek ih ne može ni mijeńati po svojoj voļi. Uza sve to čovjek bez ńih ne može biti, a kako bez ńih ne može biti, tako se po ńima pozna.

O ovim će stvarima biti govora još i u nekim poglavļima XII. razdjela, no drugo se ima opisivati ovdje, drugo tamo. Ovdje se pita, što u kraju ima pa i bez obzira na to, je li narodu poznato ili nije, bez obzira na to, što narod o tom misli. Ovaj odio može sabirač sâm napisati, a da nikoga ne pita za što drugo, osim za imena i nazive. Neka nitko ne misli, da razdjeli ovoga odjela imadu biti zemļopisne, prirodopisne, antropologijske, jezikoznanstvene itd. rasprave (monografije). O tom se ovdje ne radi, tim se bave posebne nauke. Nas ne zanima n. pr., u koji razred biļa spada *vratič*, koliko mu cvijet ima prašnika itd., — to je posao učena biļara. No nas zanima to, što se *vratičem* mažu ulišta, pa nas samo zato zanima i to, da saznamo, kakovo je to biļe, miriši li, smrdi li itd. Zato pitańa ne idu svagdje onim redom, kako bi to znanost tražila, već se za sve pita s obzirom na narodni život. Koliko je i gdje je to moguće, znanstveni je red pridržan.

Potańe će se kazati kod svakoga razdjela.

I. Priroda (narav) oko čovjeka.

Bez svega ovoga, o čem se ovdje pita, ne možemo sebi čovjeka pomisliti. Možeš sebi pomisliti čovjeka bez kuće, pluga opanaka . . . , ali ne možeš pomisliti čovjeka, koji ne bi živio na zemļi, a da ta zemļa nije ili gorovita ili ravna, obraštena ili pusta itd. Čovječji je život, a i sam čovjek drugačiji prema tome, u kakovoj zemļi živi. Tako je drugačiji čovjek, koji živi u gorama, a drugačiji, koji živi u ravnici. Drugačije se obuva čovjek, gdje je močvarno, a opet drugačije, gdje je suho i kamenito.

S toga, ako hoćemo potpuno poznati čovjeka i ńegov život, moramo znati i sve ovo, o čem se daļe pita. Sve se ovo zajedno zove priroda.

Zbornik za narodni život i običaje 55(2010)
Prilozi; str. 469-623

Pored toga moramo znati mnoge stvari, za koje se ovdje pita, zato, da upoznamo n a r o d n i j e z i k, jer bez poznavańa narodnoga jezika ne možemo pogotovo razumjeti narodnoga mišļeńa.

1. Kraj i mjesta.

a) Iz kojega je kraja*[1] ili mjesta građa? U kojoj je kraj zemļi, pokrajini (u Hrvatskoj, Slavoniji, Dalmaciji, Bosni . . .), županiji, kotaru, okružju, općini? Dokle taj kraj ide, do kojega sela, gore, rijeke? Kako kraj (ili mjesto) zovu domaći ļudi, kako podaļi susjedi? Kako ga zovu gospoda (t. j. službeno na pismu)?

b) Koja su naseļena mjesta u tom kraju?*[2] Koliko koje ima duša?*[3]

2. Gore i vode.

a) *1.* Je li kraj gorovit ili ravan? Kako se zove cijela gora (ako ima koja), pojedini ńezini dijelovi, brežuļci, vrhunci, doline?*[4] Zna li se, zašto se tako zovu?

2. Kako se kaže najvišemu mjestu na gori *(vrh, hrbat, sļeme)*, kako daļe redom sve do nizine?*[5]

3. Lomi li se gdje kamen ili kopa kameni ugļen, za što se kopa i vrijedi li što? Žge li se vapno? Nalazi li se gdje možda zlata, srebra ili drugoga kakvoga kameńa?

b) *1.* Kako se zovu rijeke, potoci, izvori, jezera, bare, močvare, jame?

2. Kako se zovu mjesta uz rijeke, potoke itd. i na ńima (što je *zavoj, rukav, breg, poloj, nakla, čuvel . . .)*?*[5]

3. Ima li u kraju kakovo toplo, slano, kiselo, ļekovito vrelo? Ima li kraj od ńega kaku korist?

3. Zemļe.

a) Kako se zovu šume i pojedina mjesta i mjestašca u ńima? Zašto se tako zovu (ako se zna)?*[4]

b) Kako se zovu pašńaci, livade, ńive (oranice), vinogradi? Zašto se tako zovu?

4. Zrak i vrijeme.

a) Kako se zove koji dio godine *(proļeće, protuletje, ļeto, babļe ļeto, jesen, podjesen . . .)*?*[6]

Zbornik za narodni život i običaje 55(2010)
Prilozi; str. 469-623

b) Kako se zove koje vrijeme? Koji vjetrovi ponajviše duvaju? Kako se zovu razne vrsti kiše, snijega, tuče (leda)?*[7]

c) Je li uopće hladno ili vruće?*[8]

5. Tlo.

a) Je li tlo kamenito, pjeskovito, ilovasto? Ostaju li iza kiše močvare, bare, jame? Je li kraj izvrgnut poplavi? Kakova je prema tomu vrijednost i cijena zemļi, ako se prodaje?

b) Koliko je tê zemļe dosta za prehranu muža i žene s dvoje, troje djece?

6. Biļe (drač, trave).*[9]

a) Kakvo biļe, drač, trava raste u okolici u tolikoj množini, da se lako opaža? Kakoga biļa, drača, trave ima najviše uz putove, u dvorištu, u vrtu?

b) Koje se biļke beru za kakovu potrebu i to: *1.* za hranu ļudima (n. pr. gļive, jagode, kupine); *2.* za lijek;*[10] *3.* za hranu ili steļu (štraju) blagu; *4.* za bojadisańe ili farbańe;*[11] *5.* za pokrivańe stańa (rogoz, šaš); *6.* za drugu potrebu u gospodarstvu; *7.* za nakit; *8.* za igru djeci; *9.* za drugu potrebu (za čarańe, za svećeńe u crkvi itd.)?

c) Koje se biļke uništuju radi štetnosti (n. pr. drač u žitu)?

d) Za koje se biļke nikako ne mari, a ipak ih *1.* ili ima mnogo (n. pr. lopuh), *2.* ili bi mogle biti na kakovu korist *(habdovina* ili *hebed, šipak, trnule* ili *trnine* itd.), ili su *3.* otrovne *(kužńak* i dr.)?

e) Ima li mnogo biļa, kojemu narod ni imena ne zna, već kaže samo: nekakov *drač, trava?*" Ima li među tim i takvoga, kojega ima mnogo, ili je (koliko sabirač zna) drugdje dobro poznato?

7. Životińe.*[12]

a) Ima li u kraju divļih *sisavaca* ili četveronožnih životińa: *1.* koje se love i ubijaju za hranu (jeleni, srne, zecevi); *2.* koje se love i ubijaju poradi grabežļivosti (medvjedi, vuci, lisice, tvorci, divļe mačke) ili druge štete (poļski miševi . . .)? Je li šteta, što ju čine zvijeri (vuci, lisice . . .), velika? (Koliko od prilike pokoļu komada blaga ili živadi u kojem selu?) *3.* Ima li drugih sisavaca, za koje se mnogo ne mari? (Ima li puhova, jazavaca, hrčaka?). Je li svih tih životińa bilo prije više? Otkada i zašto ih je mańe?

Zbornik za narodni život i običaje 55(2010)
Prilozi; str. 469-623

b) Koje *ptice* žive u kraju, i to: koje žive *1.* u selu i oko kuće; *2.* po poļima i livadama; *3.* po šumama i gorama i to: α) na suhu, β) u vodi? Koje se sele iz kraja, kada se sele i vraćaju? Koje su od ovih korisne, koje štetne i zašto? Je li ptičâ bilo prije više? Ima li ih, kojim narod ne zna za ime?

c) Koje su *ribe* poznate (po veličini redom)? Ima li mnogo riba? Kakovih je najviše i kada ih je najviše?

Ima li u kraju rakâ?

d) Kakih ima u kraju *gmazovâ* (gušterâ, zmijâ, korńačâ, žabâ)? — Je li koja od ovih životińa za kaku korist? — Ima li otrovnih zmija? Kakove su? Stradaju li mnogo od ńih ļudi i životińe? Jesu li druge od ovih životińa čovjeku na kakovu štetu ili nepriliku?

e) Kakih ima *kukaca,* i to: *1.* na čovjeku; *2.* u čovječjoj hrani, žitku, odijelu, stańu; *3.* u domaćem blagu, na ńem i oko ńega; *4.* na povrću (u vrtu), žitu, travi, voću i drveću; *5.* gdje drugdje? —

Ima li kakih otrovnih kukaca? — Prave li gusjenice veliku štetu?

f) Kakih ima *puževa* i *glista?* Jesu li od kake koristi ili štete?

II. Tjelesni ustroj naroda.

1. Općeniti ustroj tijela.

a) *1.* Jesu li ļudi visoki, sredńe visine, niski?*[13] — *2.* Je li glava duga, sredńa, okrugla?*[14] — *3.* Kakovo je lice i nos?*[14]

b) Kakove je boje: *1.* kosa, *2.* koža, *3.* oči?*[15] *4.* Ima li ļudi kovrčaste (rudaste) kose?*[15] *5.* Ima li ļudî neobično rutavih ili kosmatih (n. pr. na prsima)?

2. Posebne pojave.

a) *1.* Jesu li ļudi jaki ili slabi? Koliku težinu može običan čovjek nositi? Ima li neobično jakih ļudi? Jesu li prije bili jači ļudi? — *2.* Jesu li ļudi debeli ili mršavi?*[16] — *3.* Imadu li mnogo djece?*[17] Ako nemaju, nije li možda što drugo, a ne neplodnost kriva? — *4.* U kojoj dobi obično umiru? Umire li mnogo djece? Ima li starih ļudi i koliko su stari? Jesu li prije ļudi duļe živjeli?*[18]

Dodatak. *1.* Kako se zovu dijelovi tijela? (Kako se zove cijelo tijelo jednom riječju: *tijelo, život, stas?* Kako se zove sve na čo-

Zbornik za narodni život i običaje 55(2010)
Prilozi; str. 469-623

vjeku i u čovjeku od glave do pete? — *2.* Kako se zovu ļudi po boji kose, kože, očiju; po stasu, debļini, po obliku lica, nosa usnica itd.? — *3.* Kako se zovu razne mahne ili falinge (kad je tko *ćelav, plešiv, grbav, rebav, šepav, šantav,* kad *u križ gleda* . . .)?

b) **Bolesti.**[*19] *1.* Koje su najobičnije bolesti? Od kojih bolesti najviše umiru djeca i ļudi? — *2.* Koje su bolesti poznate?

I. Vańske bolesti. α) Ozlede. (Kako se kaže, kad se tko kako „ozledi": *stuče, potuče, ofuri, opeče, poreže,* kad tko *okilavi,* kad mu *nebo spane?* Kako se zove ozleđeno mjesto, kad „zacijeli": *brazgotina, žilek.* β) Kad „ujede", „ugrizne" . . . . zmija, pas, pčela. γ) Rane (čirevi, žuljevi). δ) Bolesti kože (lišaj, svrab, sramotne bolesti). —

II. Unutrašńe bolesti. α) Bolesti pojedinih udova tijela: glave, vrata, očiju, ušiju, nosa, ustâ, nokata, pa kad kosa ispada; prsoboļa, bolesti želuca, kostî. β) Bolesti cijeloga tijela (groznica). γ) „Velika bolest" (nevoļa). δ) Ženske bolesti (cvijet, trudovi, bolesti prsiju).

III. Duševne bolesti. α) Kako se zove bolest (i čovjek sâm), kad čovjek misli, da vidi kojekakve (strašne) ļude, životińe i dr. stvari (fixa idea, halucinacije)? β) Kako se zove bolest, kad je čovjek bez razloga veseo, pa pjeva, pleše . . . ili je γ) bez razloga žalostan (melankolija)? δ) Kako se zove bolest (i čovjek), kad čovjek ništa ne zna i ne pamti (latinski *stupor,* kajk. *bědek)?* ε) Kako se zovu ļudi, koji su od poroda glupi, pa uza to tjelesno slabi ili nakazni (maleni, a zdepnati, navorana lica, velikih usnica itd., — *cretin)?*[*20]

Ima li u kraju ovakih duševno bolesnih ļudi?

III. Jezik.

Budući da sva građa o narodnom životu treba da bude zabiļežena riječima narodnoga govora, ne će u ovom razdjelu biti posebnih potankih pitańa: kaki je jezik, vidjet će se iz čitave građe. Glavno je, da se narodni govor vjerno biļeži.

*

1. Kojemu narječju pripada govor.

Je li govor štokavski, čakavski ili kajkavski? Kako ga zove sâm narod (hrvatski, srpski . . . ili još kako)? Kako ga zovu susjedi bliži i daļi? Obiļežuju li ga kako, rugaju li mu se i zašto?

Zbornik za narodni život i običaje 55(2010)
Prilozi; str. 469-623

2. Izgovor i naglas.

Koji se glasovi izgovaraju drugačije nego u književnom govoru?*[21] Izgovaraju li se riječi kako drugačije nego u književnom govoru (ne „zavlače“ li, ne govore li „na nos“ ili kako drugačije)?*[22]

3. Riječi.

Za koje stvari narod zna, da se drugdje drugačije zovu?

Dodatak. Ima li kaki tajni govor (kod prosjakâ, razbojnikâ)? Kaki je?

DRUGI ODIO.

U ovom se odjelu opisuje sve, što čovjek svojim rukama stvara i priređuje, da od toga živi. Ovdje se već vidi, što čovjek, kojega smo život nakanili opisati, zna i može, da se uzdrži u životu. To je *materijalna kultura* narodna. Još ne pitamo, kako živi, što misli i ćuti: hoćemo samo da vidimo, kako je uredio svoje prebivalište, krov nad glavom, kako se hrani i odijeva i kako radi.

Odio ima dva razdjela: prvi radi o *životnim potrepštinama,* drugi o *radu.*

IV. Životne potrepštine.

1. Selo i okolina.

a) Okolina. *1.* Kako se jednom riječju zove prostor oko sela?*[23]

2. Kuda se i s koje strane dolazi i može doći u selo?*[24]

3. Kako leže sela (uz rijeku, potok, na brdu . . .)?

4. Gdje su prema selu šume, gora, pašńaci, livade, ńive (oranice), vrtovi, zavrtnice? Kuda se u ńih ide?[24]

5. Gdje je groblje? Kakovo je? Gdje je prije bilo?

6. Ima li blizu sela kakav grad, ruševine, stara crkva, kip (statua) itd., kakovo znatno mjesto, drvo . . .?

b) Selo. *1.* Što se misli, kad se kaže „selo“? (Misle li se samo kuće i dvorišta, ili cijeli kraj oko sela? Znači li „selo“ isto, što i „svi ljudi, sav svijet iz sela“?)

2. Kako stoje u selu kuće jedna prema drugoj (jesu li u kakovu redu, ili su raštrkane?)

2. Kuća i dvorište.*[25]

a) Dvorište. *1.* Što se zove dvorište (dvor, avlija . . .)? Ima li velike razlike među dvorištem jednim i drugim i kakova je?

*

Zbornik za narodni život i običaje 55(2010)
Prilozi; str. 469-623

2. Je li dvorište ograđeno i kako je ograđeno? Gdje što u ńem stoji (gdje je kuća, hambar, štala, drvńak ili drvocjep, gnojište, smetište . . .)? Je li prazno ili golo, ili je obrašteno travom ili dračem (kakovim?) ili zasađeno drvećem?

3. Kuda se iz dvorišta ide k susjedu? Ima li u ogradi (u plotu, tarabama) prijelaz, vrata . . ., ili se mora na ulicu (brêg), pa onda k susjedu? Kuda se iz dvorišta izlazi na poļe, u šumu?

4. Što je iza dvorišta? Je li iza ńega vrt, pa zavrtnica i pašńak („pašník") i što je daļe?

b) Kuća i pokućstvo.*[26] *1.* Što se sve misli, kad se kaže „kuća"?

2. Od česa je kuća sagrađena („zdelana" . . . kako li?)? Čim je pokrita? Je li „prizemna" (ili kako se to kaže?) ili na sprat („na kat", „na pod" . . .)?

3. Koliko ima odijeļenih pregrada (sobâ)? Kako se koji pregrad (ili odio) zove? Čemu koji služi i što je u kojem?*[27] Ima li uz kuću („sobu„ i „kuhińu") kakovo mjesto, gdje se sprema mlijeko, sir, meso . . .?

4. Ima li u kući (pod krovom) „zahod" („šekret")? Kaki je? Ako ga nema pod krovom, gdje je?

5. Kako se zove jednom riječju sve, što je u kući („pokućstvo", „pohištvo" . . .)? Kakovo je?

c) Druge zgrade za ļude. Ima li osim kuće još kakih zgrada za ļude (komore, črdáki, kućari . . .)? Kakove su, tko živi u ńima i što je u ńima?

Dodatak. Gdje se kada živi, t. j. gdje ćeš koga naći, kad dođeš u kuću u proļeće, ļeti . . ., u jutro, o podne . . .?

d) Zgrade za sijeno, žitak, živež, sprave i oruđe. Ima li osim kuće još kakovih zgrada za žitak, živež, sprave i oruđe, kao što je: štagaļ, hambar, suša; pivnica, repnica, koš, trap; pecara, kačara, vańska peć, ļetńa kuhińa? Gdje je sve to, od česa je i kakovo je? Kakove su stvari u tim spremištima?

e) Zgrade za životińe. Ima li posebnih zgrada za životińe? Kako se zove zgrada (ili samo odio) za svaku vrst blaga ili peradi . . . (štala, hlijev, svińac, kurečica, pčelińak, „volník" . . .)? Kakova je koja i što je u kojoj?

f) Što je još oko kuće? Ima li možda stupa za tučeńe ječma ili kakova druga sprava ili prilika (n. pr. žrvań ili žŕni)? Kakova je?

g) Zdenac (bunar). Odakle se nosi voda? Ako je zdenac u dvorištu, kakav je? Ako je izvan dvorišta, gdje je i kakav je?

Zbornik za narodni život i običaje 55(2010)
Prilozi; str. 469-623

h) **Drvńak (drvocjep).** Ima li drvńak i kakav je?

i) **Gnojište i smetište.** Je li gnojište i smetište kako uređeno?

3. Zgrade izvan dvorišta.

Ima li kakovih zgrada izvan dvorišta, kao što je stan, klijet . . .?

4. Hrana i posuđe.*[28]

a) **Spremańe i priređivańe mesa, smoka i sočiva.** *1.* Kako se zove jednom riječju, sve, što je za jelo, ili što se jede? Kako se zove više vrstî jela zajedno (smok, sočivo, varivo, kuhilo . . .)?

2. Kako se ubìjaju (koļu . . .) i raščińaju (raspravļaju, paraju . . .) volovi, svińe, ovce, perad, ribe, raci . . .? Kako se zove cijeli taj posao, kako kod svake životińe? (Volovi se *tuku, gule* . . .; svińe se *koļu, smude*, stružu . . .) Tko taj posao obavļa? Kako se zove koji komad mesa *(pleće, pisana pečenka, kuk, buncek, slezena, baca, krilo* . . .*[29])?

3. Kako se različno meso soli, sprema i suši? Kako se nadijevaju kobasice? Kako se koje zovu?

4. Kako se „seče", kopa, čisti, „ribļe" . . . i sprema kupus (zeļe), repa, krumpir . . .?

5. Što se još sprema za zimu ļudem za hranu?

6. Brašno i sočivo. Kakvoga sve ima brašna (meļe, muke)? Kako je koje mliveno? U čem i kako se tuče ječam, žito . . . za kašu?

7. Mlijeko. Kako se doji? Što se radi redom s mlijekom dok od ńega ne postane sir, maslo . . .? U čem se to i kako se to radi? Kako se zove sve ono, što nastaje, dok se mlijeko čini ili putro (kako li se to zove?) tepe . . . (sirutka, stepki . . .)?

8. Bere li narod za jelo jagode, gļive i što još? Spremaju li se kako tê stvari?

b) **Priređivańe hrane (jela).**

1. Kako se jednom riječju zove priređivańe jela, kako kod pojedinih jela, kako porugļivo, kad je jelo pokvareno?

2. Što se jede prijesno, t. j. bez pečeńa i kuhańa (suho meso, šļive, kiseli kupus, luk . . .)?

3. Što se peče, prži (s malo vode ili bez vode)?

α) Kakoga ima peciva od brašna (meļe ili muke)? Kako se mijesi i peče kruh (hļeb) i drugo pecivo? Što sve za to treba i kako se zove?

β) Što se peče na goloj vatri (ognu) ili na žeravici (na ugļevļu), na ražńu?

Zbornik za narodni život i običaje 55(2010)
Prilozi; str. 469-623

γ) Što se peče u posudama? Kako se zove sâm posao i jelo?

3. Što se kuha (vari) u vodi, mlijeku . . . ?

4. Kako se drugačije prereñuje jela?

c) Kada se koje jelo jede? Ima li za posebne događaje (za babine, svadbu . . .) posebnih jela?

d) Gdje se kada jede? Kada se jede (t. j. u koje doba dana)? Kada se obilnije jede i pije (kad se kosi i uopće teže radi)? Što se jede, kad se obilnije jede? Kada se svečano gosti?*[30]

5. Odijelo i obuća.*[31]

Kako se jednom riječju zove sve, što čovjek oblači („odijelo", „oprava", „ruho" . . . .)?

Koja se sela ovoga kraja jednako nose?*[32]

a) Odijelo za djecu.

1. Kako oblače djecu, dok ne prohodaju, i to: α) mušku, β) žensku?

2. Kako se oblače djeca otkad prohodaju, pa dok ne pođu na posao, i to: α) muška, β) ženska?

b) Muško odijelo.

1. Svakidašńe muško odijelo, i to: α) ļeti, β) zimi.

2. Kako se odijevaju ļudi (muškarci), kad idu među svijet: na sajam, u crkvu . . . ?

3. Kako su odjeveni ļudi, kad se kaže, da su svečano odjeveni, t. j. da su obukli, što najļepše i najboļe imadu?*[33]

4. Oružje.

c) Žensko odijelo.

Kako se odijeva: *1.* djevojka, *2.* nova mlada (snaša), *3.* udata žena, *4.* starija žena i starica, i to kod svake: kako se odijevaju α) svaki dan kod kuće kod posla, β) kad idu među ļude (n. pr. u poļe), γ) kad su svečano odjevene?*[34] δ) Kako se odijevaju žene, kad su u žalosti (kad koga kaju, kad za kim „prosto" nose)?

d) Obuća.

1. Idu li ļudi i žene bose i kada?

2. Kakova je obuća za α) muške, β) za ženske? Kako se obuvaju: obuvaju li obojke ili čarape?

e) Ostalo, što k odijelu spada.

Ima li još što, što bi spadalo k odijelu? Nose li rukavice ili narukvice kake? Tko ih nosi i kada? Nose li kišobrane i suncobrane (ambrele)?

Zbornik za narodni život i običaje 55(2010)
Prilozi; str. 469-623

f) Posteļina.

1. Kako se zove sve, što je na posteļi (krevetu)? *2.* Kako je uređena posteļa?

g) Ostale tkanine.

1. Stolńaci. 2. Ručnici. 3. Torbe, vreće. 4. Obojci. 5. Guńevi za końe. 6. Ostalo.

Dodatak. *1.* Drži li svako selo svoju nošńu za najļepšu, ili priznaju, da je susjedna nošńa ļepša? Kakova je razlika u odijelu pojedinih susjednih sela?*[34]

2. Prodaje li se domaće odijelo? Prodaju li ga žene jedna drugoj, kupuju strani ļudi? Što bi stojao koji komad, kad bi se prodavao? Koliko bi se u novcu po prilici moglo računati muško, djevojačko, žensko . . . čitavo odijelo bez uresa (dukatâ, kralužâ)?

3. Starinsko odijelo. Sjeća li se tko, da je odijelo bilo kada drugačije? Ima li možda tko takoga odijela? Što se misli, zašto se promijenilo? (Je li novo odijelo ļepše, zgodnije, jevtinije?)

4. Zašto narodno odijelo propada? Propada li u kraju narodno odijelo? Je li propadańu krivo siromaštvo, štedńa, blizina grada (zašto narod voli — ako voli — gradsko odijelo: s toga, što mu je ļepše, ili što je jevtinije?), nagovarańe gospode (učiteļâ, učiteļicâ, župnikâ), naredbe o močeńu lana i konopļe?

5. Kupovno odijelo.

Gdje narod kupuje odijelo, koje se kod kuće ne pravi?*[35] Gdje su majstori, koji prave narodno odijelo, učili svoj zanat? Dade li se što o tom reći: ravnaju li se majstori po narodu, ili žene i ļudi primaju, što majstor načini i kako načini?

6. Nakit i češļańe.

a) Nakit.

1. Kako se zove jednom riječju, što ļudi na sebe i na odijelo meću, da bude ļepše? Kako se zove taj posao *(kititi se, cifrati se)* i ļudi, koji to preko mjere rade *(kicoši)?*

2. Čim se kite *momci i ļudi?* Kite li se: α) stvarima od životińa (perjem, svińskim klovima, rogovima), ili β) cvijećem i kakim, ili pak: γ) stvarima od kovine (prsteńem [tko nosi prsteńe i kakovo je?], dugmetima ili pucetima) i δ) čim još?

3. Čim se kite *djevojke i žene?* Kite li se i one α) životińskim stvarima i kakim, ili β) cvijećem, ili γ) kovinama (dukatima, kralužima ili kvaružima, đunđom) ili δ) čim drugim?

Zbornik za narodni život i običaje 55(2010)
Prilozi; str. 469-623

b) **Češljańe.**

1. Kosa i brada u ļudi. α) Strigu li ļudi kosu i briju li bradu i brke? Tko ih striže i brije? Kada se i kako se to radi i što za to treba? Ima li kod strižeńa (n. pr. djece) kakih običaja?*[36] — β) Kako se češljaju?

γ) Ima li spomena, da su ļudi nosili dugu kosu? Kako su je nosili? Kada je to i zašto je to prestalo, ako tko zna? Pamti li tko, kada se počelo ovako, kako je sada? Zna li se, kako je to počelo?

2. Kosa i glava u ženâ. α) Kako češljaju i pletu kosu (vlasi) ženska djeca, djevojke za udaju, kako žene? Češljaju li se za kakovu zgodu drugačije?

β) Kako je uređena glava u djevojke, kako u žene i po čem se pozna jedna od druge?

γ) Nose li tuđu kosu? Tko to nosi? Režu li kosu i prodaju li ju?

7. Ogrjev i posvjet.

a) **Ogań i ogrjev.** *1.* Kako se dobiva (užiže) ogań (vatra)? Ima li žigicâ (šibica) ili se još ogań kreše? Čim se i na čem kreše?

2. Dobiva se možda ogań tako, da se drvo o drvo tare ili ribļe? Treba li se taki ogań, koji se sam od sebe užge, za kakav posebni posao?

3. Pri čem se grije? Grije li se kod otvorena *ogńišta*, ili kod *peći*, ili ima oboje? Kada se grije pri jednom, kada pri drugom? Kakovih ima peći? Ima li peć u više kućnih odjela (u sobi, komori)? Kako se ļudi griju? (Stoje li, sjede li)? Je li kako prirećeno oko peći, da se može sjesti?

4. Čim se loži ili kuri (drvom?... kakovim?)? Kako se to čini i što za to treba *(trieśća, tésî, šušńa)?*

b) **Posvjet.** *1.* Ima li za posvjet *lampa, žižak, kereš, crijep, svijeća?* Kakovo je sve to, što u tom gori?

2. Radi li se i što se radi pri svjetlu? (Prede li se, šije li se, što li)?

3. Čim se svijeti, kad se ide u štalu (pojatu, hlijev), izvan kuće po dvorištu ili na putu?

4. Kako se prije svijetilo? Kakove su prije bile sprave za dobivańe (užizańe) ogńa?

8. Pušeńe.

a) Znade li tko, da nitko još nije pušio? Kada se je to počelo? Tko puši? (Kada djeca počińu pušiti? Puše li žene)?

Zbornik za narodni život i običaje 55(2010)
Prilozi; str. 469-623

b) U čem se puši? (Puši li se smotani duhan ili se u što meće? Kakovih ima lulâ ili fajfâ? Kako se zove sve na luli i u luli, pa i ono, što pušeńem nastaje, n. pr. *baguš)?*

c) Što se puši mjesto duhana (krumpirovo, orahovo lišće)?

d) Koliko jaki i sredńi pušač zapuši na godinu?

e) Šńofa (cmrče) li se burmut (tubâk, šńofanac)?

9. Lijekovi (vraštva).

a) Kako se liječe bolesti bez lijeka?

1. Kod kojih bolesti mora bolesnik mirovati, u toplom biti? Kod kojih ne smije i česa ne smije jesti?

2, Koje se bolesti liječe *ravnańem* (ili, kako negdje kažu, *ramnańem),* t. j. tako, da se bolesnik tare, gńete (masaža)? Kako se to čini i tko to čini?

3. Kako se još liječi bez lijekova?*[37] (Pušta li se krv? Tko pušta, kako? — Režu li se koje rane, tko i kako reže? Kako se vadi trn, zub, kost iz grla? Kako se pomaže kod teška poroda?)

4. Razlikuje li se liječeńe (vračeńe) od bajańa (pregovarańa)?*[38]

b) Što se upotrebļuje za lijek?*[39] *1.* od *životińa* α) živih (mlijeko, balega ili nečist), β) ubijenih (žuč); — *2.* od *biļa* i to: α) cijela biļka, β) korijen. γ) lišće, δ) plod, ε) sokovi (ocat ili sirće, rakija, vino)? — *3.* Liječeńe *vodom.* Liječi li se kako vodom kod kuće? Idu li ļudi u toplice?

c) Kako se liječi koja bolest?*[40] — *1.* Priređivańe lijeka. — *2.* Liječeńe.*[41] — *3.* Pojavi kod liječeńa (t. j. što se opaža na bolesniku, kad mu se dâ lijek).

10. Tamańeńe životińa i gamadi.*[42]

a) Kako se truju ili tamane zvijeri (vuci, lisice, pa domaće životińe (psi, mačke, kokoši) bez ubijańa i potajno (da se n. pr. susjedu osvetiš)? Kako se tamane miševi, parcovi ili štakori.

b) Kako se tamani kućna gamad (uši, buhe, stjenice)?

V. Rad.

Ovaj razdio ima dva dijela: u prvom će se opisati, kake su sprave i oruđe, kojima se radi, a u drugom, kako se ńima radi.

A. SPRAVE I ORUĐE.

1. Lovske sprave.

Kakih ima sprava za lovļeńe i ubijańe zvjeradi, pticâ, ribâ?

Zbornik za narodni život i običaje 55(2010)
Prilozi; str. 469-623

2. Poljodjelske sprave i oruđe.

a) Sprave i oruđe za obrađivańe zemljišta. Kakim se spravama i oruđem obrađuje zemļa i usjev *(1.*plugom, *2.* branom, vaļem, motikom)?

b) Kakim se spravama i oruđem *pobire prirod* (čim se kosi, žańe)?

c) Čim se prirod (sjeme) trijebi, čisti, vija (vjetreńačom)?

3. Sprave za priređivańa vune, lana, konopļe.

(Opisati ih treba onim redom, kojim se što radi, a taj se red vidi daļe u dijelu B, pogl. 8, str. 29.).

4. Sprave za priređivańe živeža.*[43]

Koje su sprave potrebne, da se prirod (žitak: kukuruz, pšenica, ječam, proso; kupus, grožđe, voće) priredi tako, da se od ńega može gotoviti jelo? **a)** Sprave za ļušteńe žitka (n. pr. *stupa* za „tučeńe" ječma). — **b)** Žrvań, mlin. — **c)** Sprave za sušeńe voća (šļiva). — **d)** Preša (tijesak) za grožđe, masline. — **e)** Sprave za pečeńe rakije.

5. Sprave za vožńu.

a) Sprave za vožńu po suhu. *1.* Kakovih ima kolâ (za vožeńe ļudî, drvâ, sijena)? Sto sve k ńima spada? — *2.* Kakove su saone (sâni)?

b) **Sprave za vožńu po vodi.** *1.* Kako se i na čem prevažaju životińe s kolima (na „kumfama"; dereglijama; što su „tumbasi"; kakih ima lađa ili korabâ)? — *2.* Kako se prevažaju mańe stvari i ļudi (na čamcima, na čunu)?

6. Sprave i oruđe za izrađivańe razne građe.*[43]

a) Sprave i oruđe, što ga ima **svaka** gotovo **kuća.** *1.* Kakih ima sprava za posao, kad treba stvar, koja se radi, pričvrstiti (n. pr. *„kobila"*, da se pričvrsti drvo), podložiti (n. pr. *„babica"*, na kojoj se kosa klepļe), oruđe nabrusiti? — *2.* Kakvoga ima oruđa α) za izrađivańe (sječeńe tesańe, piļeńe) drva, β) kosti,*[44] γ) kamena, δ) žeļeza i drugog kova?

b) Zanatlijske (majstorske) sprave i oruđe. Kakih sprava i oruđa trebaju *1. drvodjeļe* (majstori, koji izrađuju stvari od drva) i to: α) koji grade zgrade ili stańe (kako se zovu?), β) kolari, γ) bačvari; — *2. kovači;* — *3. lončari;* — *4.* majstori, koji izrađuju *kožu*, i to: α) kožari, β) opančari, γ) čizmari . . .; — *5. klobučari.*

Zbornik za narodni život i običaje 55(2010)
Prilozi; str. 469-623

7. Sitno domaće oruđe.*[44]

B. POSLOVI.

1. Lov.

a) **Tko se bavi lovom?** Ima li ļudî, koji se bave samo lovom i kakovim? Tko se ponajviše bavi lovom i kada?

b) **Što se lovi?** Koje se životińe love ili su se prije lovile?

c) **Kako se lovi?** Kako se lovi *1. zvjerad, 2. ptice, 3. ribe,* raci, žabe, pijavice?

2. Gojeńe stoke (blaga) i živadi.

a) **Gojeńe blaga.** *1.* Koje se životińe zovu *blago* ili *stoka?* Kakovo se blago (volovi, krave, ovce, koze, końi, svińe) goji (hrani) i koje najviše? Kako, kada (koliko puta) i čim se blago hrani? Kada se i gdje se pase? (Pase li svaki svoje, ili se uzima zajednički pastir?) Kako se i čim čisti? Kako se i što se radi, kad se krava teli, kobila ždrijebi itd., pa kako se postupa s teletom ili drugim mladim (kako dugo sisa, kako se *odbija)?* Brine li se što narod za boļu trägu (plešinu) i kako? Kako je bilo prije, kako sada? — *2. Blago kod posla.* Koje blago obavļa koji posao? (Oru li n. pr. samo volovi ili końi, ili jedno i drugo, ili zajedno? Koje je običnije?) Uprežu li se kobile i krave? Kako se uprežu volovi (u *jaram),* kako końi (u *hamove).* Kako se tjeraju (gone)?

b) **Gojeńe živadi.** Kakova se živad (kokoši, pure ili tuke, guske, race ili patke) goji? Čim se hrani. Kako se „nasađaju" (ili kako se to veli?) jaja?*[45] Čim se hrane mladi? Ima li živad pastira?

Dodatak I. *Pčele.* Ima li pčelacâ? U čem se drže (u ulištima, košnicama)? Gdje se drže košnice? Kako se s pčelama radi, kad se roje? Kako se uzima med (duše li se pčele i kako)? Što se radi s medom? Kako se pravi vosak, a što od voska?

Dodatak II. *Psi i mačke.* Drže li ļudi rada u kući pse i mačke? Kako s ńima postupaju?

Dodatak III. *1. Nazivi životińa po dobi.* Što je *tele, junac, ždrijebe, prase* i kako se sve zovu životińe po dobi? — *2. Imena životińa.* Kako se zovu volovi *(širońa, čadońa),* krave *(milava, serava),* koze, ovce, svińe, końi i druge životińe (psi, mačke, pa živad, ako joj se daje ime)? — *3.* Kako se životińe dozivļu (mame; čim i kako se mami n. pr. koń, kad ga hoćeš na paši uhvatiti?) i tjeraju? Kako se nutkaju na što (da n. pr. piju)?*[46]

Zbornik za narodni život i običaje 55(2010)
Prilozi; str. 469-623

Dodatak IV. *Kako se postupa sa životińama?* Vole li ļudi životińe i po čem se to vidi? Tuku li životińe? Kako se na to gleda?

Dodatak V. *Lijekovi za životińe.*[*47] *1.* Koje su bolesti kod životińâ? *2.* Čim se i kako se liječe? Što se uradi s blaščetom ili drugom životińom, kad crkne (krepa, parne)?

3. Obrađivańe (obdjelavańe) zemļe.

a) Priredjivańe zemļišta. *1.* Kad se hoće od zemļišta, gdje je šuma, grmļe, šikara, kamen, jame, — načiniti ńiva, livada, vinograd, što treba uraditi? (Treba li *iskrčiti,* pa *požgati?)* Zna li se za obrađene zemļe, koje su nekada bile šume, šikare, jame? Ima li kakoga spomena, kako se to obradilo? — *2.* Kako se priređeno zemļište daļe drži u redu? (Treba li ga *gnojem, đubretom gnojiti* ili *đubriti?* Čim se još gnoji? Kako se s gnojem na gnojištu radi, miješa li se sve zajedno, ili je svaki gnoj za se, pa koji je za kaki usjev? Kada se gnoj vozi na poļe?) Treba li zemļe natapati? (Kako se to čini?) Što se još radi sa svakim zemļištem?

3. Koliko (jutara, rali) ima koja kuća kojega zemļišta (oranicâ, livadâ)?[*48]

b) Sijańe i obrađivańe usjeva.[*49] *1.* Što se najviše sije i sadi, t. j. od česa narod baš živi? — *2.* Što se sve, kada se, kako se i kakim oruđem sije, sadi i obrađuje α) u vrtu, β) u poļu, γ) u vinogradu, δ) . . .?

c) Spremańe (brańe) priroda.[*50] Kada se i kako se koji prirod *bere* (kukuruz, grožđe), *žańe* (ječam, pšenica), kod kuće *trijebi, vrši, vija* (žito), *pretače* (vino)?

d) Biļe od kojega se pravi platno. Sije li se kakovo biļe, od kojega se pravi vlakno? Kada i kako se sije, plijeve, puče, *rila* ili trusi (sjeme), namače (ili što drugo), suši, dok nije za *stupu* (ili kako se to zove?), da se tuče?

e) Duhan i cvijeće. *1. Duhan.* Kako se je sadio i spremao duhan? Sadi li se još? — *2. Cvijeće.* Sadi li tko cvijeće? Gdje se sadi i kakvoga ima?

f) Livade (sjenokoše). *1.* Razlikuju li se livade po travi? Kakih ima trava i za koje je blago od koje trave sijeno?

2. Kada se kosi, tko i kako kosi, koliko se puta kosi, kako se zove svaka košńa (kôša) i sijeno *(otava, otavić)?*

3. Kako se *spravļa* (ili kako se veli?) pokošena trava *(prevraća se, natepļe),* kako se vozi, u što se slaže (na *štagaļ,* u *kup, plasnicu)?*

Zbornik za narodni život i običaje 55(2010)
Prilozi; str. 469-623

g) Voće (sad). Kakovo se i gdje se sadi voće (jabube, kruške, kakovih sve ima?) Kako se cijepi (kalami)?

4. Kućni poslovi.

a) Kako se drži u redu kuća (kuhińa i posuđe, kuća i pokućstvo) i dvorište? Čim, kada i kako se mete i posprema ili redi soba, kuhińa? **b)** Mete li se kada i dvorište, pa i ulica (brêg) pred kućom? **c)** Bijele li se stijene u kući? Čim (vapnom, posebnom zemļom) i kada (pred uskrs) se to čini? **d)** Kako se bijeli (pări, lúži) i gladi odijelo?

5. Građevine (zgrade, stańe).

a) Kako se priređuje *građa?* (Kako se i čim siječe, teše *(čarba)* pili, mjeri . . . drvo; kako se kopa, kleše . . . kamen i druga građa?)

b) Tko (domaći ļudi, ili tuđi) i kako gradi (dêla) *1. zgrade za ļude* (kuću, stan); — *2. zgrade za životińe* (štalu, štagaļ, svińac ili kotac);*[51] — *3. mlinove* (suvare);*[52] — *4. druge zgrade,* ako kakih ima; — *5. Sitnije gradńe* oko kuće (kapija ili brežna vrata, tarabe).

c) Kako se kuća uređuje iznutra i izvana (spoļa, zdvora)? (Kaki su prozori? Je li popođena, t. j. ima li pod od drva, kamena, zemļe? Bijeli li se iznutra i izvana?)

d) Građevinski uresi. Koji su dijelovi na zgradi posebno urešeni (iskićeni, iscifrani, kao što su stupovi, daske na „začeļu", prozori) i kako? Ima li uresâ (cifrarijâ) na sitnijim gradńama?

6. Izrađivańe sprava i oruđa.

a) Tko (svaki spretniji čovjek ili doma izučeni majstor), od česa, čim i kako izrađuje sve ove (prije spomenute) sprave i oruđe?*[53]

b) Ima li na spravama i oruđu kakih (izrezuckanih) uresa (cifrarija)?

7. Ličeńe i farbańe građevinâ i spravâ.

Koje se građevine, sprave i oruđe liče (mažu) i čim se liče: **a)** da budu trajnije, **b)** da budu ļepše?

8. Ženske*[54] rukotvorine.

a) Lan i konopļa od stupe do snovače. Što se radi s lanom i konopļom, otkad je sve priređeno za stupu, t. j. otkad je sve tako priređeno, da se može dobiti prvo vlakno, — pa dok se ne snuje za tkańe? Tu treba: *1. tući u stupi, 2. trti na trlici,* — i tako redom.*[55]

Zbornik za narodni život i običaje 55(2010)
Prilozi; str. 469-623

b) Od snovače do brda. *1.* Kako se pređa snuje, t. j. za to priređuje, da se uzmogne naviti (namotati) na razboj ili (tkalački) stan? Ima li više načina snovańa po tom već, kakovo treba da bude platno? — *2.* Kako se osnova (kako li se zove?) navija na razboj? — *3.* Kako se navađa u nićenice (ili kako se to zove?) i na (tkalačko) brdo?

c) Tkańe. *1.* Što sve treba prirediti i sveudilj priređivati za tkańe (sukati na sukáču pređu t. j. „poučicu“ ili utak, „vútek“ na cjevčice)? — *2.* Kako se tke (kaže li se: *tke, tka* ili *če* t. j. *tče?)* svako platno, t. j. što je u tkańu svakoga platna jednako? — *3.* Tkańe razne vrsti platna ili beza jedne boje ili farbe, i to: I. vuneno tkańe, II. laneno, III. konopljeno *56 — *4.* Tkańe razne vrsti platna ili beza u više boja ili farba *57

d) Šivańe. Onim redom, kojim je odijelo i drugo ruho na svome mjestu u ovoj osnovi (IV. razdio, pogl. 5., str. 22. i 23.) nabrojeno i opisano, neka se ovdje opiše krojeńe i šivańe svakoga komada. Neka se osobito pazi na to i točno bilježi, kako se zove koji komad kod šivańa (što su n. pr. kod šivańa „žabice“, „vuklinki“ itd.) i kako se zove sámo šivańe (jedan put se „šupljika“, drugi put se „rubi“ itd.).

9. Kićeńe tkańa.

a) Kakovih ima oblika za kićeńe ruha? — *1.* Kako se zovu jednom riječju oni oblici (ili forme, figure), koje se u platno utkivaju ili ušivavaju? (Zovu li se *muštre,* kako li?). Kako se zove svaka za sebe? (Jedna se n. pr. zove „na velike rôže“, druga se zove „s kovačkoga“). — *2.* Koje se ruho ovako kiti? Koje se muštre upotrebljuju za koje odijelo ili drugu stvar? (Kiti li se n. pr. jednako torba i ručnik ili obrisâč, rukavi kao i stan?). — *3.* Izmišljaju li žene (ili tko drugi) muštre iz glave, ili ih otkuda dobivaju, pa otkuda? — *4.* Tko zna sve te poslove (tko zna „prebirati“, „šlingati“, „vesti“, ili „tvesti“?) — *5.* Imaju li susjedna sela svako svoje muštre i svoj način u tom poslu? Kakav je to način?

b) Čim se kiti tkańe, t. j. kakova se pređa upotrebljuje za izrađivańe muštara („pismo“, vuna)? Kakova se pređa upotrebljuje za kićeńe kojega ruha, kakova za koju muštru?

c) Kako se kiti? — *1.* Kako se kiti tkańe na razboju? Kako se to zove: „utkivańe“, „prebirańe“, kako li? Ima li više načina toga posla, t. j. je li kod svake muštre jednaki posao, ili drugačiji? — *2.* Kako se kiti *gotovo* platno? Ima li više načina, pa kako se koji zove, na čem se (na „đerđefu“, na „rámeh“) čim (vunom?) i kako

Zbornik za narodni život i običaje 55(2010)
Prilozi; str. 469-623

(bode li se vretenom, izvezuje li se, ili se samo „našivava“) se radi?

10. Prijegled dnevnoga i godišńega rada i počinka.

a) Dnevni rad i počinak. *1.* Kada svijet obično ustaje? Tko prvi ustaje u zadruzi? Što je prvi posao čovjeku i ženi kad ustane? (Umivaju li se i češļaju svaki dan? Služe li se kod umivańa sapunom ili čim drugim?) Kako se obuvaju i oblače? Kako dugo to traje? Idu li na tašte na rad? Kako dugo bez prestanka (bez „huje“) rade? Počiva li se iza rada i kako dugo? — *2. Spavańe.* α) Kada se ide spavati (kada ļeti, kada zimi)? Spava li se u istom odijelu, u kojem se dańu radi? U čem spavaju ļudi, u čem žene? Gdje tko spava (u sobi, komori, čardaku, kućaru, u štali, na štagļu, pod vedrim nebom)? Ako se ne spava u krevetu, kako se priredi ležaj? β) Spava li ih po više zajedno u istom krevetu ili na istom ležaju i tko spava s kim? Spava li muž i žena u jednom krevetu? Je li to uvijek i svagda? Spavaju li s roditeļima djeca? Ako spavaju, do koje dobe? Gdje spavaju mala djeca, gdje odrasli momci i djevojke?*[58] — *3. Čistoća i red.* α) Kada se pere tijelo, noge? Kupaju li se? Gdje se i kako kupaju? (Kupa li se muško i žensko zajedno, posve golo ili kako?) β) Kada se presvlače u čisto odijelo? — *4.* Kako se probavļa vrijeme po nedjeļama i svecima?*[59]

b) Godišńi rad. *1.* Koji se poslovi obavļaju u koje doba godine (u proļeće, ļeto)?*[60] U kakovu bi poslu prema tomu našao čovjeka, kad bi došao u kuću u kojegod doba dana i godine? — *2. Pripreme za godišńe svetkovine.* Što se i kako se sprema za Božić, Uskrs?*[61]

c) Vanredni poslovi. Kad se se čovjek sprema na daļi ili kraći put, (n. pr. na prošteńe ili gôd) kako se sprema, što uzme sa sobom? Kako se živi na putu i prošteńu? Kamo idu (u koja mjesta?) na prošteńe (sabor)? Ima li još kaki vanredni posao? Ide li se n. pr. na skupnu (seosku) rabotu, na „patrolu“? Kako se zato čovjek spremi?

C. DODATAK.

1. Trgovina.

a) Domaća trgovina. *1.* Trguju li domaći ļudi čim? (Prodaju li duhan, ocat ili sirće, brašno, petroleum? Drži li tko domaći krčmu?) Kako je uređena ta trgovina? — *2.* Od koga ļudi posuđuju novce. Tko ih daje na posudbu? Kolike su kamate (intereš)?*[62]

Zbornik za narodni život i običaje 55(2010)
Prilozi; str. 469-623

b) **Sajmovi.** Kamo ide narod na sajam? Što na sajmu kupuje i prodaje?*[63]

2. Poslovi s upravnom oblašću.

Imadu li ļudi mnogo posla i kakvoga s oblašću (s općinskim uredom, s kotarskom ili okrožnom oblašću)? Kako ļudi k oblasti dolaze (kako se obuku, kako pozdravļaju, nose li mito), a kako ih oblast prima? — Kakvoga posla imade narod sa svojim popom?

TREĆI ODIO.

Iz odgovorâ na pitańa u prvom odjelu možemo spoznati, gdje narod živi; što je oko ńega, te mu ili koristi ili škodi; ima li što, čim bi mogao sebi pomoći: nahraniti se, načiniti sebi krov, izliječiti se. Iz odgovorâ na pitańa u drugom odjelu možemo se uvjeriti, da li se narod onim, što mu priroda daje, zbiļa služi i kako se služi. Tu vidimo, kako se je narod uredio u kraju i domu, čim se hrani, kako i što radi i oda zla se brani, kako se odijeva, dok ne počne misliti i raditi već i o tom, kako bi sve oko sebe i udobnije i ļepše uredio, kako bi se nakitio. No poznamo li spoznavši to čitavoga čovjeka? Ne poznamo. Ne poznamo, jer mu još ne zagledasmo u dušu. To će biti posao sabiračev u trećem odjelu.

*

Ti možeš gledati čovjeka, kako se bogato i udobno i lijepo uredio; možeš ga motriti kod posla, kako ga ili vješto ili lijeno obavļa, — ali još ne znaš, ne tuče li taj čovjek svoje žene i djece; ne znaš, ima li znanca i prijateļa; ne znaš, znade li taj čovjek u društvu zapjevati, u razgovoru se zabaviti; ne znaš, što mu sve muči dušu i pamet: ne poznaješ mu duše. Istina, nije se on bez duše ni uredio, nije bez duše ni posla obavļao ni najjednostavnijega, a kamo li da bi se bez duše okitio! Na svim se ovim djelima opaža trag ńegove duše. Ali je kod svih ovih poslova duša mogla kao spavati: tjelesne su potrebe bile na prvome mjestu, one su mogle dušu kao zagušiti, tako da poznavajući samo tjelesne životne potrebe i rad naroda ne bismo ipak znali: krije li se pod ńegovim grudima srce vučje ili čovječje, duša vražja ili božja, pamet kao pileća ili prava čovječja. Srce se, duša i pamet čovječja pravo pokazuje tek po tom, kakav je čovjek prema drugim ļudima, što želkuje i pomišļa u najskrovnijim dubinama duše svoje, što drži

Zbornik za narodni život i običaje 55(2010)
Prilozi; str. 469-623

o ovom svijetu i životu. U tom se javļa nutrina čovječja, u kratko duša, a ove pojave čine ono, što se zove *duševnom kulturom ili prosvjetom* čitavoga čovječanstva ili pojedinih naroda. Ovaj se dakle treći odio bavi *duševnom kulturom* narodnom.

*

Duševne su pojave veoma raznolike, mnogo ima zgodâ, činâ, mislî, po kojima se duša poznaje, — a čovjek je jedan, jedna je u ńem duša, pa štogod čovjek čini ili misli, svemu je početak u toj jednoj duši. Pa ipak često čujemo: „Kakvo ti je srce?“ kad tko počini što okrutno, nečovječno. Narodna pjesma pjeva, da djevojčina ńedra mirišu dušom djevojačkom. A kad tko što ludo misli ili čini, čude mu se i pitaju ga: „Gdje ti je pamet?“ Po tom bi mogao tko pomisliti, da je izvor i pobuda činenu čovječjemu sad u srcu, sad u duši, sad u pameti. I ako tomu nije tako; i ako je u čovjeka samo jedna duša, kako rekosmo, iz koje izviru sve pojave duševnoga života, ipak je narod naš ovim riječima dobro označio različite vrste duševnih pojava. Zato ćemo duševne pojave podijeliti na tri dijela, od kojih će svaki uz neke promjene i dodatke ispuńati od prilike ono, što narod misli, kad jedne duševne pojave izvodi iz srca, druge iz duše, treće iz pameti.

Prvi dio.

Narodno srce.

One pojave duše čovječje, koje po narodnom mišļeńu izviru iz srca, javļaju se poglavito u družeńu, u životu s ļudima. Tko zlo postupa sa svojim roditeļima; tko ne pozna sirotińe i prosjaka; tko ne pozna susjeda i ne zna za prijateļa; tko se ne zna razveseliti i zabaviti, — taj nema srca. Sve će se ovo i ovakovo crtati u ovom dijelu.

No život je s ļudima vrlo različit, čovjek se s čovjekom sastaje i živi u vrlo različitim zgodama. Da se što jasnije i potpunije uzmognu upoznati, treba i ove duševne pojave razdijeliti jedne od drugih, a razdijelit ćemo ih na četiri razdjela. O svakom riječ, dvije posebice na svome mjestu.

VI. Život.

Ovdje se evo tek sastajemo s riječju *život*, koja je u naslovu našega „*Zbornika*“. One duševne pojave, koje smo postavili pod ovaj naslov, nekako su u sredini ove osnove. A da im to mjesto i pripada, o tom ćemo se uvjeriti, ako stvar malo bliže pogledamo.

Zbornik za narodni život i običaje 55(2010)
Prilozi; str. 469-623

Sve, što se je crtalo u dosadašńim razdjelima, — samo je priprava za *život:* za sreću svakoga i sļedńega u obiteļi i među ļudima; ostalo, što iza ovoga razdjela slijedi, ili izvire iz ovoga života, ili se prema ńemu ravna, kako ćemo na svome mjestu vidjeti.

1. Život u zadruzi.*[64]

a) O zadruzi uopće. — *1.* Ima li i koliko ima (u tom kraju ili mjestu) zadrugâ (družinâ), t. j. kućâ, gdje živi više ožeńenih ļudi zajedno? Koliko ih još ima? Kako se zovu (prezimenom)? Kako se još zovu kuće u selu? Koje su i po koliko ih je bilo prije u zadruzi? — *2.* Po koliko ožeńenih ļudi, koliko udovica, djece, siročadi ima u zadruzi? Po koliko je prije toga bilo? — *3.* Jesu li svi u rodu, ili već ne znaju, jesu li, ili nijesu li bili u rodu? Živu li ļepše oni, koji znadu, da su si rod, ili oni, koji su si tuđi? Znade li se za koga, da je kao tuđinac došao u zadrugu? Kako je to bilo? Je li taki tuđinac u miru u zadruzi živio, ili mu se što prigovaralo, ili možda ća ńegovoj djeci?

b) Red u zadruzi. — *1. Gospodar.* Tko ravna i upravļa zadrugom, ili tko je u zadruzi prvi (gospodar, gazda, starješina)? Kako se živi u zadruzi, kad je gospodar star, dobar čovjek, a kako onda, kad je mlad, zao (pijanica), kako, kad je žena gospodar (ako toga ima)? Po čem se vidi, je li gospodar dobar i pravedan, ili zao i krivičan (kako dijeli pastirima „brašno" ili hranu, kako zadrugarima ili družini kod stola)? Kazni li (kaštiguje li) gospodar koga, pa kako i zašto? Kako je to prije bilo? Ima li među gospodarom i ukućanima svađe, tučńe i zašto? Je li čast biti gospodar? U čem je gospodaru teže, a u čem lakše nego drugomu družinčetu? Što je ńegov posao u koje doba dana i godine. — *2. Gospodarica.* Ima li svaka zadruga gospodaricu? Po čem se pozna, kakova je gospodarica u kući? Je li to lako ili teško, ili pak čast biti gospodaricom? U čem joj je teže, u čem lakše nego drugoj ženi u zadruzi? Što je ńezin posao u koje doba dana i godine?

c) Družina (ukućani, zadrugari). — *1. Pojedinac u zadruzi.* α) Družinče prema zadruzi uopće. Je li čovjek u zadruzi zadovoļniji od samca (t. j. čovjeka, koji živi sam sa ženom)? Što se u zadruzi najviše hvali, a što kudi? Je li po tom zadrugarima stalo do zadruge i po čem se to vidi (čuvaju li pošteńe i glas zadruge, ili ju pak psuju i grde; gledaju li, da ne bude svađe, pa pretrpe li rada štogod za to; čuvaju li imetak zadružni, ili kradu)? Kakav posao ima koji zadrugar u zadruzi (jedan je końar, drugi kravar)? Što je posao muški, a što ženski u zadruzi? Kojim se

Zbornik za narodni život i običaje 55(2010)
Prilozi; str. 469-623

redom dijele poslovi (po starosti ili kako)? — β) Kako je djeci u zadruzi? Kako se drže zadrugari prema tuđoj zadružnoj djeci? Po čem se vidi, postupaju li s djecom lijepo ili ružno? Ima li u zadruzi svađe djece radi i zašto? U čem je život djetetu lakši ili teži u zadruzi nego u oca samca? Što je djeci posao u zadruzi? — γ) Djevojke i momci u zadruzi. Je li različno momkovańe i djevovańe u zadruzi od momkovańa i djevovańa u oca samca? U čem se vidi razlika? Je li se u zadruzi lakše ili teže oženiti ili iz ńe udati? — δ) Nova mlada (snaha, snaša) u zadruzi. Mladuje li se (snahuje li se) drugačije u zadruzi? U čem je razlika? — ε) Kako je udovcu, udovici i siroti (djetetu bez oca i majke) u zadruzi? (Tko udovca pere i redi)? — ζ) Kako je u zadruzi bolesniku i luđaku? Gdje bolesnik leži? Tko se ńima brine i kako? — η) Kako je sluzi u zadruzi? Po čem se u ńegovu životu pozna, da je sluga, a ne domaće družinče?*[65] Je li bolje sluzi u zadruzi ili kod samca? — *2. Muž i žena u zadruzi.* U čem je život ožeńenoga para (muža i žene, obitelji) različan od života samčeva (čovjeka, koji živi sâm)? (Što je lakše, a što teže mužu i ženi u zadruzi?) Gdje su, ako nijesu u zadružnoj (družinskoj) sobi? Gdje spavaju? Jesu li više sami (u svojoj komori) ili među zadrugom? Što imadu u zadruzi svoje (osebinu ili osebušek, kako li se to zove)? Mogu li se brinuti, koliko treba, za svoju djecu? (Kad je žena na družinskom poslu, gdje su joj djeca, tko na ńu pazi?) Kada i što rade za sebe? (Kada obrađuju svoj „osebušek", kada žena tke, šije itd. sebi, mužu i djeci?) Nastaje li otuda svađe?

d) Zadruga na okupu. — *1. Zadruga pri djelu.* Koje poslove radi čitava zadruga zajedno (ļudi i žene)? Koje poslove rade ļudi (muški), ali svi, a koje žene? (Tko redi kuću? Tko loži ili kuri peć? Tko kuha i pri tom pomaže, kad treba n. pr. donijeti vode, nacijepati drva? Tko hrani, pase i čisti blago i štalu, pazi na živad?)*[66] — *2. Zadruga pri jelu.* Jede li čitava zadruga u isto vrijeme i zajedno? Gdje se i kada se jede? Tko prostire i nosi jelo na stol? Gdje sjede (ili stoje) ļudi, žene, djeca? Ima svaki par svoju žlicu, nož, možda i kruh? Tko dijeli kruh i meso?*[67] — *3. Zadruga u veseļu.* Je li čitava zadruga kada na okupu osim pri jelu? Ima li u zadruzi kod svršetka poļskoga ili drugoga posla kakih posebnih običaja, kojih kod samca nema?

Dodatak. I. Je li predašńa zadruga i život u ńoj bio u mnogom drugačiji i u čem?*[68]

*

Zbornik za narodni život i običaje 55(2010)
Prilozi; str. 469-623

Dodatak II. Kako se u zadruzi obavļala tlaka (kmetija, rabota zamaļskoj gospodi)?

Dodatak III. *Dioba zadrugâ.* Kada se je prva zadruga razdijelila? Zašto se je razdijelila? Zašto se zadruge dijele?*[69] Kako se dijele?*[70] Kako se razdijeļeni ļudi po malo uređuju, kako živu, što govore, što u sebi misle (ako se može doznati), što o ńima govore?

2. Život u obiteļi (familiji).

a) **Muž i žena.** — *1.* Koje poslove obavļa muž, koje žena? — *2.* Kako zove muž ženu i ona ńega (po imenu, ili kako)? Kako se zovu, kad su sami, kako pred drugima („po tragu")? Kaže li žena mužu „vi" ili „ti"? — *3.* Po čem se pozna, živi muž sa ženom srećno, a po čem živi li nesrećno? Živu li srećnije, koji su se uzeli iz ļubavi (jer su se voļeli) ili i drugi živu upravo tako? Zašto se najviše svađaju? Nije li tomu krivo to, što muž ide k tuđoj ženi (inoči), ili što žena prima tuđega čovjeka? Tuče li muž ženu? Vole li, da se drugi (susjedi) miješaju u ńihovu svađu i boj? Tuže li se pred sudom? Što svijet na to? Ostavi li kada žena muža, pa kamo ide od njega (k roditeļima? što oni na to)? Kako živi bez muža, a muž bez ńe? — *4.* Ima li ļudi i ženâ, koji zajedno živu bez zakona (vjenčańa)? Kako živu? Je li im teško pred svijetom?

b) **Roditeļi i djeca.** — *1.* Žele li sebi ļudi djece? Ako žele i ne žele, zašto jedno i drugo? Žele li više muško ili žensko dijete? Rađaju li se mrtva djeca? Otkuda to? Dogodi li se, da žena sama ne doji djeteta? Tka ga onda doji? Kad žena samica (koja osim muža nema u kući nikoga) otide na poļe, tko joj pazi na malo dijete i doji ga? (Čini li to koja susjeda?) Kako malu djecu zabavļaju? (Govore li im što ili pjevaju?) Zibļu li djecu? Kako još postupaju s malim djetetom? Kako ga uče hodati? Bavi li se otac više djetetom ili mati i tko se još ńim bavi? Kako se dijete hrani i odijeva, dok ne odraste? (Kada djeci obuku gaće, šešir, opanke, kako i odrasli ļudi imadu?) Daje li se djeci mnogo ili u svem na voļu? Kako zovu djecu od mila (srce, dušo)? Kako se i čim najobičnije kazne (kaštiguju) djeca? Kojoj se djeci veli, da su pokvarena? Zašto su pokvarena? (Kako se kaže kvarenoj djeci: pašče, prase?). Protjera li tko svoje dijete i zašto? Daju li se djeca u službu, od koje godine i u kakovu? Odlaze li djeca sama i zašto? Kako se postupa s pastorčadi? Pazi li i kako se pazi na momke i djevojke, da prije vjenčańa (zakona) ne budu momci sa ženama, a djevojke s ļudima? Događa li se to ipak? Griješe li djeca drugačije (sama sobom, sa životińama)? Paze li na

Zbornik za narodni život i običaje 55(2010)
Prilozi; str. 469-623

to roditeļi? Do kada su roditeļi gospodari djeci? — *2.* Kako djeca zovu oca i majku? Kažu li im „vi", ili „ti"? Kako su djeca s roditeļima, kad odrastu? Kako su posebice s ocem, kako s materom; kaki su sinovi u tom, a kakove kćeri? Jesu li česti primjeri zločestoga postupańa? Što je ponajviše tomu uzrok? Je li tko protjerao oca ili mater na prosjačeńe ili možda ubio? Koliko je primjera poznato? Odlaze li roditeļi sami od djece (od sina) i kamo? Ima li i koliko ima primjera, da je otac ostavio imetak tuđemu čovjeku, a nije sinu?

c) **Rodbina.** — *1.* Tko se broji u rodbinu? (Koja su imena rodbinska?*[71] Koja se imena daju poradi rodbinstva, a ipak nijesu rodbinska?)*[72] Što se zove bliža (velika) rodbina? (Kako se još kaže?) — *2.* Po čem se pozna, da rodbina lijepo (dobro) živi među sobom? (Dolaze li jedni k drugima, pomažu li jedan drugome, susreću li se lijepo na putu i kako je sve to?)

3. Život sa susjedima.

1. Kada i u čem susjed susjeda (komšija komšiju) treba? Dolazi li jedan k drugomu na razgovor i zabavu?*[73] Po čem se vidi, da susjedi lijepo žive? Ima li u selu ļudî, koji su osobiti prijateļi? Po čem se to vidi? Kako takova prijateļstva nastaju? Ima li takvoga prijateļstva među ženama? — *2.* Svađaju li se susjedi i zašto najviše? Svađaju li se žene susjede i zašto?*[74] Što na to ńihovi ļudi (muži)?

4. Život prema dobi.

a) **Momkovańe i djevovańe.** — *1. Momkovańe.* Kako se zovu muška djeca po godina redom, dok se ne ožene? Kada kažu, da je muško dijete momak ili dečko za ženidbu? Kako žive momci? (Imaju li posebno odijelo, svoja društva, igre, pjesme, obijesti? Kako na ńih i na ńihov život svijet gleda? Brane li momka, kad štogod počini: i ti si taki bio, i mi smo taki bili? Idu li momci k udatim ženama?) Gdje se sastaju i upoznavaju momci i djevojke čitavoga sela zajedno? — *2. Djevovańe.* Kako se zovu ženska djeca redom po godinama, dok ne postanu djevojke (dékle) za udaju? Kada se kaže, da je žensko dijete već djevojka za udaju? Po čem se to vidi: po odijelu, češļańu, držańu, družeńu, po čem još? Kako žive djevojke? (Kako spremaju sebi ruho ili dare za udaju; kako i kada idu u kolo? Paze li ih i vole roditeļi i drugi ļudi više nego drugu djecu?) Dogodi li se, da djevojka zanese ili postane trudna (debela)? Je li to s momkom ili s čovjekom? Što je s ńom i kaki

Zbornik za narodni život i običaje 55(2010)
Prilozi; str. 469-623

joj je život? Otide li ili pobjegne li djevojka k momku bez vjenčańa? Kako se to događa? Događa li se, da tako otide i pobjegne, a momak ju protjera i ostavi? Što je s ńom? — *3. Momak i djevojka (ašikovańe).* Kako se kaže, kad se momku djevojka, ili momak djevojci mili („vidi mu se", „voli ju", kako li)? U čem se to pokazuje i vidi s jedne (s momkove) i druge (djevojčine) strane? Kako se prema tomu drže roditeļi? Kako dugo to traje do ženidbe? Ima li momaka, koji se ne žene, a djevojaka, koje se nikada ne udadu? Zašto se ne udavaju? Kako živu?

b) **Mlada (snaha).** Kako živi nova mlada (djevojka, koja se tek udala)? Kako se odijeva? Obavļa li (— u kući, gdje je samo svekar i svekrva; za zadrugu je već kazano —) posebne poslove i koje? Kako dugo to traje?

c) **Žena.** — *1. Žensko uopće.* Koliko je život ženskoga čeļadeta različan (lakši ili teži, ugodniji, snosļiviji) od života muškoga čeļadeta? Što o tom kažu žene, a što ļudi? Poštuje li se i časti žena maňe od muža? Po čem se to vidi? Zašto je tako? Je li ugodniji život udatoj ženi, djevojci ili udovici? — *2. Udata žena.* Kaki je život, rad, briga i veselje udate žene, osobito, koja ima djece?*[75] Poštuju li više ženu, koja ima djece, ili ženu bez djece? — *3. Udovica.* Kako živi udovica α) bez djece, β) s malom djecom, γ) s odraslim sinovima? Udaju li se više udovice, ili ostaju udovice? Kada se obično udaju poslije smrti muževļeve (čovjekove)?

d) **Muž.** — *1. Muško uopće.**[76] Što je slobodno muškomu, a nije ženskomu?*[77] — *2. Oženen čovjek.**[78] — *3. Udovac.**[79]

e) **Starci.** Drže li se starci starinskoga odijela i starih običaja. Što je starcima posao? Kaki im je život među svijetom? (Poštuje li ih mlađi svijet i po čem se to vidi? Daje li im se kakovo mjesto u razgovoru, društvu, pri veseļu, ili nitko za ńih i ne pita? Kako oni gledaju na mlađi svijet: zadovoļno, hvale li ga ili kude?*[80] Kako govore o smrti?

5. Život prema zanimańu i imetku.

a) **Pastiri.** — *1.* Za koje se životińe uzima pastir i kako se zove *(konar* za konje, *kravar* za krave)? Uzimaju li se pastiri različne dobe za različno blago? Koliko koji dobiva plaće? — *2.* Kako je koji pastir obučen i što ima uza se (torbu, rôg, čanak)? Što dobiva za hranu? Gdje jede i spava? Ide li kada među ļude (u crkvu)? — *3.* Što radi pastir čitav dan? Kakav je s blagom, koje pase? Kako dozivļe svoje blago?*[81] (Kako sebi sprema jelo, što djelucka i re-

Zbornik za narodni život i običaje 55(2010)
Prilozi; str. 469-623

zucka itd.?) Ima li među pastirima osobitoga neprijateļstva i svađe, pa zašto? Ima li posebnih pastirskih pjesama, pripovijedaka, šala, igara, običaja?*[82] Kako živi pastir na konaku (na stancima, na ļetńem stanu za blago)?

b) **Zanatlije (majstori) i trgovci.** — *1. Zanatlije.* Kakih u selu ima zanatlija? Kako im je uređen posao? Nose li se drugačije? Kako im svijet plaća?*[83] Kako živu: boļe ili gore od drugih? — *2. Trgovci.* Kakove trgovine ima u selu? Tko je trgovac, ako nije domaći čovjek? (Je li čivut ili židov, je li čovjek našega naroda?) Kako živi sa svijetom?

c) **Ļekari (vrači).** Razlikuje li narod ļekara, koji liječi naravnim načinom, od čovjeka (coprńaka, vješca), za kojega kažu, da ima posebnu moć (snagu) ili znańe, kojim liječi?*[84] Ima li ļudi i žena, koje se bave liječeńem ļudi ili blaga? Kako se zovu po svojoj vještini (ļekari, barbiri, živinari)? Što im se plaća? Kako živu? Živi li koji samo o tom poslu? Poštuju li ih ļudi?

d) **Gajdaši (hegeduši, svirci).** Ima li ļudi, koji za plaću sviraju u svatovima (na svadbi) ili kod druge zgode? Kako se zovu? Kako živu?

e) **Sirotińa i sirota.** — *1. Sirotińa.* Česa nema, komu se kaže, da je sirotińa ili siromah? Kako živu kod kuće, kako među svijetom? U čem se osobito poznaje razlika od bogatijih (u jelu, odijelu, svetkovańu)? — *2. Sirota.* Ima li u selu siročadi, t. j. djece bez oca i matere? Kako se muče, dok dođu do ženidbe i udaje, ako kada do toga dođu? Tko se za ńih brine kod toga posla (tko snubi)? Žene li se i udaju li se teško?

f) **Sluge.** Tko sebi uzima slugu i za kaki posao? Tko ide u službu (sirotińa i sirota, odrasli, djeca)? Je li sramota ići u službu, ili možda samo za koju posebnu (n. pr. za svińara)? Koliko koji dobiva plaće i po čem je plaća veća ili mańa? Kaki je život sluzi? (Kako se odijeva, gdje jede i spava, ide li kada na kakovo veseļe ili u crkvu?) Kako ga ukućani zovu, a kako on ńih?*[85]

g) **Prosjaci.** Ima li u selu (ili prolaze li po selu) prosjaka ili bogaca? Zašto prosjače (jesu li slijepi, kļasti)? Jesu li domaći ili tuđi? Kako prose? Mole li i što mole? Pjevaju li uz gusle, pa što pjevaju? Što im se daje (jaja)? Daje li im svijet rada i prima li ih na noćište? Gdje onda spavaju? Gdje žive (stanuju), ako imadu stalan stan? Bave li se osim prosjačeńa još čim drugim (liječeńem, vračeńem)? Ima li među ńima tatova i pijanica? Kada se i gdje skupļaju? Imadu li kakovo svoje društvo? Što se o tom društvu

Zbornik za narodni život i običaje 55(2010)
Prilozi; str. 469-623

zna? Imadu li svoj jezik, kojega drugi ljudi ne razumiju? Ima li ih ožeńenih ili udatih? Je li koji stekao imetak? Što se još zna o ńima?

h) Cigani. Ima li ciganâ, koji stalno u selo ili u blizinu sela dolaze, ili su baš naseljeni? Jesu li crni? Govore li i našim jezikom i kojim još? Kako se nose i češljaju (nemaju li duge kose)? Čim se bave (kuju, gataju)? Dolaze li među naš svijet i po kakom poslu? Kako je svijet s ńima? Žene li se možda naši s ciganima, ili cigani s našima? Što se još o ńima zna? Je li tko možda naučio ńihov jezik? Pa kaki je to jezik?*[86] Je li narod poprimio koju riječ od ciganâ?

i) Gospoda. S kakvom gospodom imade narod posla (sa župnikom, načelnikom, bilježnikom ili notarušom)? Kako se vladaju jedni prema drugima, kad se sastanu na putu? Dolaze li gospoda narodu u kuću i kada? Kako ih primaju? Zovu li ljudi gospodu za kuma ili na kakovu drugu domaću čast (na svadbu)?

k) Odsutni. Ima li ljudi, kojih dugo (više godinâ) nema kod kuće? Gdje su i po kojem su poslu otišli (vojnici, iseljenici u Americi, hajoši u staro vrijeme)? Misle li što na dom i što pišu odanle, gdje su? Što im od doma odgovaraju?

6. Kako žive bolesni i nakazni ljudi?

a) Bolesni i nakazni na tijelu.*[87] — *1.* Ako ima gdje bolesnik, osobito, koji dugo boluje, mari li tko za ńega osim ńegovih? U čem se to pokazuje i vidi? — *2.* Ako je tko nakaza, t. j. takav, da je grbav, šepav (hrom), gluh . . ., kako se drže ljudi prema ńemu: žale li ga i miluju, ili mu se rugaju, ili kažu: najbolje bi bilo, da ga Bog uzme? Kaki su prema ńemu ńegovi najbliži (otac, mati, braća, rodbina)? Kako po svem tom živi sa svojom nesrećom: podnosi li ju lako?

b) Bolesni na pameti. — *1.* Kaki je život ljudima, koji nijesu posve pri pameti, koji su samo malo „trknuti", „šiknuti", „prismuđeni", ili kako se još zovu? Kaki im je život među svojima, kaki među svijetom? — *2.* Kako žive potpuni luđaci? Kako s ńima ńihovi, kako svijet?

7. Zločinci i drugi rđavi ljudi.

a) Zločinci. Kakovo se zlo čini u selu? Kakih ima varalica? Prodaje li tko na krivoj mjeri? Prodaje li tko nezdravo meso ili

Zbornik za narodni život i običaje 55(2010)
Prilozi; str. 469-623

žitak? Ima li kriomčarâ (koji potajno od financije prepremaju kake stvari, pa kakove)? Krade li se mnogo? Tko i što krade? Ima li końokradicâ. Kaki su to ļudi? Bavi li se tko krađom kao zanatom? Pomaže li tko u krađi tatima (ciganima)? Ima li možda društvo razbojnika, hajdukâ ili je toga bilo u tom kraju? Kako svijet s ńima, što o ńima pripovijeda? — Je li tko komu kuću kada upalio i zašto? — Tuku li se ļudi često i zašto? Je li tko koga ubio, pa kako i zašto? — Je li se tko sam ubio i zašto? — Ubijaju li žene plod (zamet, dijete) u utrobi (u trbuhu ili dropcu)? Kako svaki pojedini od ovih rđavih ļudi živi kod kuće i među svijetom? Ugibļu li se svijetu i svijet ńima i što se o ńima govori?

b) **Pijanice, vikači, svadļivci, razbijači.** Ima li takih ļudi u selu? Kako su postali takovi? Ima li i među ženama pijanicâ? Kako živu doma i među svijetom?

c) Ima li u selu kurvâ, kurvišâ, svodiļa (t. j. ženâ, koje kod sebe drže i k sebi mame žensko na nepošten posao)? Kako živu?

8. Vjerski život.

a) **Koje je narod vjere?** Vrši li i kako vrši vjerske čine? (Mole li ļudi kod kuće? Idu li u crkvu k službi božjoj, na ispovijed? Poste li i kako? Idu li na prošteńa, sabore, hodočašća? Vrše li vjerske čine od unutrašńe potrebe (pobožnosti) ili samo od navade? Ima li osobito pobožnih ļudi? Kako živu i kaki imadu glas među svijetom? — Ima li ļudi bez Boga? Kakovi su to ļudi? Što se o ńima govori i misli?

b) **Ima li u kraju kakova nova vjera?** Kako je postala, (ako se zna), tko ju nauča i tko uz naučańe pristaje? Kako živu tî novovjerci? Kako se drže prema drugomu svijetu i svijet prema ńima?

9. Škola.

a) Otkada ima u kraju škola? Jesu li ļudi odmah s početka rada djecu u školu slali, a šaļu li ju danas? Šaļu li radije u školu samo mušku djecu i zašto? Ima li još i koliko ima ļudi, koji ne znaju čitati ni pisati?

b) Je li tko prije, dok nije bilo škole, znao čitati i pisati? Gdje je naučio? Je li se što čitalo (kalendari, molitvenici)? Ima li još gdje kakova stara knńiga? Ima li tko možda kakovih starih pisama?

Zbornik za narodni život i običaje 55(2010)
Prilozi; str. 469-623

VII. Pravo.

Sabirač će koji biti možda u zabuni, što su u ovom razdjelu mnoga pitańa slična pitańima o *životu* (u VI. razdjelu), ili što se o istim stvarima pita, ali ponešto drugačije. Zabuna ta ne bi bila posve neopravdana: pravni je život naroda zbiļa samo dio sveukupnoga života narodnoga. Pa zašto, ako je tako, nijesmo „*Pravo*“ uvrstili u koje poglavļe „*Zivota*“, već ga stavļamo u posebni razdio? Ovo treba u kratko razložiti.

Zivot je, kako smo ga crtali u VI. razdjelu, pun sukobâ: pitali smo za zločince, za svađe itd. Svađe imadu svoj uzrok. Imaš n. pr. zemļište, a ne znaš mu prave ili nikake međe, ali misliš: ovdje je međa, a tvoj susjed: ondje je međa; ti moraš prelaziti preko susjedova zemļišta, a susjed toga ne da. Hoćete li se neprestano svađati? Lako je još vama dvojici; vi ste možda prijateļi, vi ćete se pogoditi po srcu, — ali će iza vas doći djeca vaša: hoće li i ona htjeti kao i vi? I tako se dva susjeda taru i glođu i svađaju, dok se ili riječima, ili mučke nekako ne pogode. Susjed tvoj, budući da je i ńemu proći preko tvoga, budući da i sâm ima nešto živo u dvorištu, čemu ne može uvijek biti za petama, bojeći se za se i za svoje, pušta te u miru u tvom prolaženu, a ti puštaš ńega. I tako danas popusti jedan, sutra drugi: nastaje mir. Ti se već ne ćeš bojati prolazeći preko susjedova zemļišta: imaš pravo, jer i susjed prolazi preko tvoga. Tvoj će se sin toga prava držati, pa ma sin tvoga susjeda i ne prolazio više preko ńegova zemļišta: on će imati staro pravo; on će, pa ma bio prema novomu susjedu kao mravac, biti u svom pravu jak sve dotle, dok se toga prava sam ne odreče, dok se to pravo ne promijeni, ne „dotrgne“, kako kažu: nijedan ne će moći ništa protiv toga; oni su u nekakoj svezi, imadu jedan s drugim posla, a po srcu mogu biti daleko; oni živu zajedno, ali tim životom više ne ravna srce, nego pravo. Tu je razlika među životom, kaki smo crtali u VI. razdjelu, i među pravnim životom.

Odavle se vidi, da su pravnomu životu osnov životne potrebe. No i ako je korijen pravu posađen u koristi, prvu je hranu dobio iz srca, ćudi čovječje. Svaki narod, koji ne živi posve kao vuk, ima nekako pravo; ali surov narod ima i surovo pravo.

Pravo treba razlikovati od pravednosti ili pravice. „Tko se drži pravice, taj ne muze kravice“, veli riječ; ali tko se drži svoga prava, taj će i te kako musti svoju kravicu. Pravednost (pra-

Zbornik za narodni život i običaje 55(2010)
Prilozi; str. 469-623

vičnost) je samo u Boga i u duši pravednikovoj, a prava ima i najveći zločinac; pravičnost kaže duši čovječjoj, kako bi trebalo da bude, a pravo ti daje jakost, da braniš ono, što u istinu već imaš.

Ovo je spomenuto zato, što pravičnost ne spada u ovaj razdio, već joj je određeno drugo mjesto.

A. PRIVATNO PRAVO.[1*88]

1. Obitelj

a) Šira obitelj (zadruga). — *α) S obzirom na osobe.* — Gospodar. *1.* Može li gospodar (domaćin, gazda) biti i neožењen i mlađi čovjek? — *2.* Može li i žena biti gospodar, t. j. mjesto gospodara i kada to? — *3.* Izbira li družina (zadrugari, ukućani) gospodara ili ta čast ide redom i kakovim? — Prisvoji li tko sebi sve po malo gospodarsku vlast? — *4.* Može li gospodar kazniti družinče (zadrugara), ili ima za to kakav kućni sud? — *5.* Je li gospodar odgovoran za štetu ili kvar, što ju načini koje družinče i za kakovu jest, a za kakovu nije? — *6.* Kakoga posla ima gospodar s cijelim selom, oblašću, popom ili s drugim ljudima, a taj posao na druge zadrugare ne spada? — *7.* Može li domaćin bez dopuštења zadruge kupiti štogod ili prodati? — *8.* Može li se gospodaru uzeti gospodarska vlast, pa tko to može i zašto se to može? — *9.* Kad nema gospodara (kad umre), postavlja li se odmah drugi,

---

[1] U ovom je razdjelu pridržana u glavnom razdioba *V. Bogišića,* kako stoji u ńegovu *„Zborniku sadašńih pravnih običaja u južnih Slovena“*, što ga je izdala jugoslavenska akademija znanosti i umjetnosti u Zagrebu 1874. (na str. LXI—LXXII), ali je gdješto specijalizovana. Većina je pitańa uzeta iz toga djela, samo su gdješto drugačije stilizovana. — Da pravo kažem, meni je ova razdioba Bogišićeva mnogo smetala, a pridržao sam ju samo od nevolje. Evo samo jedan primjer. „Susjedi“ dolaze u Bogišića u pit. 177, pod glavnim naslovom *„Obitelj“* i podnaslovom „Dioba zadruge i nasljedstvo“. Pod glavnim naslovom *„Stvari“* dolaze opet pitańa o susjedima (198, 200, 201 do 203), pa tako ne znaš, što je za pravo pitalac htio, da se odgovori na 177. pitańe: „Koji su odnošaji među susjedima: i imaju li oni među se kakva prava i dužnosti?“, budući da i pod naslovom *„Obitelj“* pita o „stvarima“ (imetku itd.), a o „susjedima“ pita ovdje ovako općenito, a pod naslovom *„Stvari“* pita potańe. Koja onda druga „prava“ misli u 177. pitańu?

Neka su pitańa primljena iz kvestijonara *B. Grabowskoga* („Kvestjonarjusz dla zbierających zwyczaje i pojęcia prawne u ludu po wsiach i miasteczkah“. *„Wisła“* t. III. str. 171—209).

Zbornik za narodni život i običaje 55(2010)
Prilozi; str. 469-623

ili je, dok drugoga postave, koji zadrugar mjesto gospodara i koji? — Gospodarica. *10.* Tko i kako postavlja gospodaricu (domaćicu)? — *11.* Mora li baš gospodarova žena biti gospodarica ili može biti i koja druga? Može li i djevojka i udovica biti gospodarica? — *12.* Na što se gleda kod postavljańa gospodarice? — *13.* Što smije gospodarica, a ne smije druga žena? — Zadrugari. *14.* U kojoj dobi dobiva momak (mladić) riječ u zadruzi kao i drugi stariji zadrugari? — *15.* O čem se zadrugari na okupu dogovaraju (odlučuju, vijećaju, dokančaju), a što može gospodar ili gospodarica sama učiniti i odrediti? — *16.* Kad se dogovara, na čije ostane: onako, kako ih više hoće? — *17.* Mogu li zadrugari imati svoju osobinu („osebušek")? Ima li u toj osobini i nepokretnih (negibućih) ili samo pokretnih stvari, pa koje su to obično? — *18.* Idu li zadrugari u službu? Služe li zadruzi, ili sebi? Idu li na takovu službu i djevojke? Ako koji zadrugar što zasluži izvan družinskoga posla; ako što dobije ili nađe (n. pr. pčelca u šumi); ako kod obavljańa kakvoga družinskoga posla što više steče, nego što je dužan, je li to ńemu ili zadruzi? — *19.* Može li sebi koji zadrugar na zadružnom zemljištu gdjegod uz kraj ili među drugim usjevom štogod posijati ili posaditi (n. pr. krumpira)? — *20.* Što još može zadrugar sebi uzeti od družinskoga imetka (smije n. pr. za želju ubrati ili otrgnuti grožđa, voća, uzeti jaje)? — *21.* Ako zadrugar ostane nekoliko godina izvan kuće, gubi li tim ili umańuje li svoje pravo na zadružni imetak? Može li se povratiti, kad hoće, u zadrugu? — *22.* Ako je gladna (slaba) godina, je li zadrugar, koji ima štogod, dužan od toga dati zadruzi i vraća li mu se to i kako? — *23.* Tko zadrugarima kupuje odjeću i obuću? — *24.* Dijeli li se ljetina (prirod) i kako se dijeli (na glave, kako li)? — *25.* U čem zadrugari ne moraju slušati gospodara, pa ga i ne slušaju, a u čem ga (iz poštovańa, straha?) slušaju, a ne bi morali? — *26.* Kojim se redom zadrugari žene i udavaju? Što zadruga mora dati mladoženi i udavači, što djevojci, kad se udaje, što udovici? — Sluge u zadruzi. *27.* Mora li sluga slušati samo gospodara, ili i druge ukućane i koje? — *28.* Je li zadruga odgovorna za štetu, što ju sluga počini, i za koju jest, a za koju nije? — *29.* Ako ga zadružne žene rede i peru, kojim to ide redom? — *30.* Ako bi sluga u zadruzi umro, bi li ga zadruga uredila i pokopala; čiji bi to bio posao?

β) *S obzirom na stvari.* — *1.* Što sve spada k zadružnomu imetku: livade, ńive, vinogradi, pašńaci, šume, ili i kuće i mlini i kako se zove taj imetak jednom riječju: da li *stožer, korjenina, skupščina,*

Zbornik za narodni život i običaje 55(2010)
Prilozi; str. 469-623

kako li? — *2.* Misle li zadrugari, da s tim imetkom mogu učiniti, što ih je voļa, n. pr. prodati ga kao ļetinu (prirod), ili drže, da ga moraju čuvati i ostaviti nasļednicima? — *3.* Koje se pokretne (gibuće, gibive) stvari (oruđe, pokućstvo, stoka, prirod ili ļetina) ne smiju prodati, a koje smiju i kako se ove posļeđne zovu? — *4.* U kojem se slučaju može ipak što od onoga stožera prodati? Tko treba da na to privoli i kako se to događa?

b) Obiteļ uža. — *α) S obzirom na osobe.* — Vjenčańe (ženidba). *1.* U kojim se godinama momci žene i djevojke udavaju? — *2.* Kada se drži, da je vjera sklopļena? — *3.* Zašto se obično vjera razmetne (razvrgne)? — 4. Mora li ona strana, koja vjeru razmetne, dati kakovu naknadu? — *5.* Kada je i zašto slobodno vjeru razmetnuti? — *6.* Što bude, ako je momak bio već s djevojkom, kojoj je dao vjeru, i osramotio ju tako, da se to vidi? — *7.* Što bude, ako je tko drugi bio s djevojkom prije vjenčańa? — *8.* Kakovi se rođaci ne smiju uzimati? — *9.* Tko se još s kim ne smije ženiti (kum s kúmôm, pobratim s posestrimom)? — *10.* Ako je tko tuđe dijete uzeo pod svoje (adoptovao), mogu li se ńegova rođena djeca ili rođaci s tim djetetom vjenčati? — Muž i žena. *11.* Mora li žena biti mužu pokorna i u čem se to vidi? — *12.* Ima li domazet (čovjek, koji se priženi u koju kuću) istu vlast nad ženom, kao i drugi muž? — *13.* Pridržaje li domazet svoje prezime, ili prima ženino ime? Kako se zovu djeca: po ńegovu ili po materinu prezimenu? — Roditeļi i djeca. *14.* Može li otac sa sinom, što mu voļa, n. pr. protjerati ga iz kuće? — *15.* Ako je sinovima premaleno očevo zemļište i cijeli imetak, a da bi mogli zajedno ostati na ńem, što bude? Koji sin ostaje na zemļištu i kako se to uredi? — *16.* Drži li narod, da su djeca dužna hraniti u starosti svoje roditeļe i sahraniti ih? — Pod svoju uzeta (adoptovana) djeca. *17.* Događa li se, da tko posini, ili pokćeri (pod svoje uzme, adoptira) tuđe dijete, pa zašto se to čini? Čine li to samo muški, ili i ženski; uzimaju li za te mušku ili žensku djecu? Ima li kod toga kaki običaj (obred)? Ima li poočim isto pravo i dužnost kao i pravi otac, a isto tako ima li to posińenik kao rođeno dijete? Promijeni li posińenik svoje prezime? Kako je od sada posińenik prema svojim pravim roditeļima i oni prama ńemu? Kolika je obična razlika u godinama među poočimom i posińenikom? Dogodi li se, da tko posini čovjeka s djecom? — Nezakonske žene i djeca. — *18.* Kakovo pravo ima nezakonita žena u zadruzi, ako zadruga ikako i trpi takovu ženu? — *19.* Kakovo pravo imadu djeca nezakonske žene u

Zbornik za narodni život i običaje 55(2010)
Prilozi; str. 469-623

zadruzi? — *20.* Zovu li ļudi nezakonsku ženu i djecu po prezimenu muževu i očevu, ili (dijete) po prezimenu očevu ili materinu? — *21.* Drži li se, da je nezakonska žena u muža samca kao i zakonska ili mnogo maňe? Poštuje li tko taku ženu? — *22.* Kakova je razlika, ako mati nezakonskoga djeteta živi s ocem djetetovim, ili ako ne živi? — β) *S obzirom na stvari.* — *1.* Drži li narod, da je imetak (imaňe) muža i žene zajedničko, je li samo muževo, ili svak ima svoje? — *2.* Čije je ono, što žena sa sobom donese (miraz, dâri)? — *3.* Kad se ženidba razvrgne, što bude s mirazom i djecom? — *4.* Po smrti ženinoj komu ostaje miraz, ako ima djece, a komu, ako nema djece? — *5.* Mogu li djeca imati što svoje, pa što je to obično?

c) **Dioba zadruge.** — *1.* Ima li svaki zadrugar pravo tražiti, da ga odijele?[*88] — *2.* Ima li zadruga pravo dati kome dio, što ga ide, pa ga istjerati iz zadruge? — *3.* Ima li zadruga (radi kakova zločina n. pr.) pravo istjerati zadrugara iz zadruge i bez dijela? — *4.* Dijele li se na loze (koļena) ili na glave i na kakove: odrasle, pa koji se broje među odrasle? Ako se dijele na glave, daje li se ipak što više onome, koji ima više djece i od česa mu se daje: od pokretnoga ili nepokretnoga? — *5.* Broje li se žene kod diobe, t. j. dobiva li udovac upravo toliko, koliko i ožeňen čovjek? — *6.* S kim ostaju udovice, pa djevojke bez oca i brata? — *7.* Daje li se roditeļima odrasla momka ili djevojke trošak za svadbu (krava ili što drugo)? — *8.* Kako se dijeli prirod (ļetina), pa kako onaj, koji je još na poļu, a kako onaj, koji je već pobran i spremļen? — *9.* Dijele li se sami, ili zovu „dobre ļude" („precembaše"?) Tko su ovi ļudi, pa plaća li im se i koliko? — *10.* Može li sin, koji se u drugu kuću priženio, i kći, koja se udala, tražiti očev dio iz zadruge, iz koje su otišli? A ako nema doma više djece, ostaje li očev dio zadruzi, ili ovima, koji su iz zadruge otišli?

d) **Nasļedstvo.** — *1.* Ako u obiteļi ostane samo kći, što bude? — *2.* Kad zadruga izumre i nitko više ne ostane, što bude s imetkom? — *3.* Kad tko načini oporuku ili teštament usmeno ili pismeno, drži li se upravo onako, kako je pokojni odredio, ili se što mijeňa, pa kada i zašto? — *4.* Komu se obično ostavļa imetak? — *5.* Što dobiva žena po smrti muževoj, a muž po ženinoj?

2. Stvari.

a) **Cijelo selo kao zadruga.** — *1.* Ima li selo kakav zajednički (skupni) imetak? Je li taj imetak nepokretan (negibiv), kao što su

Zbornik za narodni život i običaje 55(2010)
Prilozi; str. 469-623

šume, poļa, sjenokoše, pašńaci itd., ili je pokretan (gibiv), kao što je n. pr. kakova sgrada, životińa (n. pr. seoski bik)? — *2.* Kako se tim stvarima upravļa? (Tko upravļa, tko obrađuje, plaća porez itd.?) — *3.* Kako se seļani drže prema zajedničkom imetku: čuvaju li ga, ili pak svak gleda, da što od ńega otkine veleći: „općinsko je“? — *4.* Može li selo dati pravo na taj zajednički imetak komu iz drugoga sela i kako se to događa? Može li se to pravo domaćemu čovjeku uzeti? — *5.* Kako je uređena paša na zemļištima, od kojih svako ima gospodara, ali nije ograđeno? Smije li tko svoje ograditi, pa i ograđuje li? Sto na to drugi? — *6.* Tko pase blago cijeloga sela?*[89] Kako toga plaćaju i tko mu daje „brašno“ (hranu)?

b) Susjedi i međaši. — *1.* Kako mora da je kuća ili druga zgrada sagrađena prema susjedu: smije li biti na susjedovu naslońena, smije li krov (streha) biti na susjedovoj strani? — *2.* Smije li nečist (od zahoda, gnojišta) ići na susjedovu stranu? — *3.* Mora li susjed prema susjedu sâm ograditi dvorište, ili svaki jednu stranu, i koju? Ako koji ne ogradi svoju stranu, što onda? Smije li onda susjed, koji nije ogradio svoje strane, susjedu, prema kojemu se nije ogradio, zabavļati radi kvara, što ga čini živad i blago? — *4.* Smije li grańe sa susjedova drveta sizati na stranu drugoga susjeda? Čiji je plod, koji pada na susjedovu stranu? Kako se pogađaju, kad se plod trese ili bere? — 5. Kakova je međa, t. j. po čem se pozna, dokle je zemļište jednoga međaša, dokle drugoga, i kako se zove? Čija je trava na međi? Čije je drvo na međi, a čiji plod od ńega? Smije li se međa pomaknuti i što bude, kad to tko učini? — *6.* Ako je čije zemļište okruženo (opkoļeno) tuđim zemļištem sa svih strana, moraju li mu susjedi dati prolaz k ńegovu zemļištu? Mora li naknaditi štetu, koju tim počini? Što bude, ako susjed susjedu pogazi i ošteti usjev, kad obavļa posao na svom zemļištu (kad n. pr. ore i obraća blago na „uvratinama“ ili na „glavićima“). — *7.* Ako roj sjedne na susjedovo drvo, smije li ga gospodar bez pitańa „ogrnuti“? — *8.* Ako potok ili rijeka dere jednu stranu, smije li gospodar učiniti, da ne dere (n. pr. pozabijati kolce)? — *9.* Što još mora susjed susjedu, ili seļanin seļaninu učiniti ili dopustiti? — *10.* Što smije susjed susjedu, međaš međašu i uopće seļanin seļaninu uzeti bez pitańa: smije li n. pr. otrgnuti voća, grožđa, klas kukuruza, brati na tuđem jagode, gļive itd.? Ima li toga radi svađe? — *11.* Što smije učiniti čovjek s blagom, koje nađe u kvaru (šteti) na svojem zemļištu: smije li ubiti, otjerati pa ne pustiti, dok se ne plati šteta? Tko štetu procjeńuje? — *12.* Kad tko na tuđem ne znajući štogod sagradi, posadi ili

Zbornik za narodni život i običaje 55(2010)
Prilozi; str. 469-623

posije; ili kad tko iz tuđe stvari izradi što (n. pr. iz tuđega pańa ili drva — korito): komu bude zgrada, usjev ili nova stvar?

c) Stvari uopće. Stvari svačije i ničije. — *1.* Koje se stvari broje među nepokretne (negibuće), a koje među pokretne? Je li potrebno, da se to stalno zna, koje se kamo broje, pa zašto je potrebno? — *2.* Na koji način može čovjek doći do nepokretne ili pokretne stvari (ostavi mu po smrti otac, kupi, nađe)? Prisvoji li tko sebi poļe, šumu itd., pa kako to učini i što bude poslije toga? — *3.* Može li svatko na tuđoj zemļi kopati (— ako se zna za to, i ako ima toga —) blago? Tko nađe takovo zakopano blago, je li samo ńemu, ili s kim dijeli? — *4.* Ako tko nađe izgubļenu stvar, što uradi s ńom? Ako ih više nađe pčelca (roj pčelâ) na zajedničkom (seoskom) zemļištu, što uradi, da se to zna (usiječe li u drvo znak)? Komu bude pčelac, ako ga nađe na tuđem zemļištu? — *5.* Komu je je ono, što voda (rijeka, potok) k tvojemu ili na tvoje donese (n. pr. načini „poloj“)? — *6.* Kad se u rijeci ili potoku načini suho (otok), ili kad posve presahne, komu je ono zemļište? — *7.* Smije li svatko loviti divļe životińe (zece, ptice)? — *8.* Kad tko kakovu pokretnu ili nepokretnu stvar založi, kakovo pravo i dužnost ima on i onaj, komu je založio?

3. Obveze.

a) Pogodba i ugovor uopće. *1.* Koje riječi ima narod za utvrđeńe kakvoga dogovora (pogodba, ugovor, uglava, dokonček) i kako jedno od drugoga razlikuje. *2.* Smije li se u kakvojgod pogodbi zadana riječ pogaziti (kako li se još kaže?) i kada se smije (kad je n. pr. jedna strana bila pijana itd.)? *3.* Vrijedi li pogodba bez svjedoka i koliko ih mora biti? *4.* Zašto se daje kapara (novac ili što drugo kod pogađańa)? *5.* Kad se drži, da je kakva god pogodba (i kod prodavańa) gotova?

b) Kupovańe i prodavańe. *1.* Prodaju li se uz obične stvari i neobične (n. pr. usjev, koji još nije nikao, tele u kravi, djeca)? *2.* Pri prodaji nepokretnih stvari (kućâ, zemļišta) ima li rodbina ili susjed pravo, da prije kupi, ili prekupi (ako jednako dâ?)? *3.* Pri kupovańu životińe jamči li prodavač za falinge; pa ako se falinge pokažu, što bude?

c) Mijeńańe. Posuđivańe. *1.* Što se mijeńa (zemļe, životińe)? *2.* Kako se veli, kad ti tko dâ stvar, a ti mu istu stvar vratiš: je li on tebi „posudio“, ili „uzajmio“, a jesi li ti „posudio“ ili „uzajmio“? *3.* Kako se zove onaj, koji daje na posudbu (vjerovnik?), i onaj, koji prima (dužnik?)? Što se posuđuje ili uzajmļuje (žito za sjeme, oruđe,

Zbornik za narodni život i običaje 55(2010)
Prilozi; str. 469-623

novci)? Može li vjerovnik tražiti novce, kad hoće, ili je običaj, da čeka kaki rok, dok bude sajam?

d) Najam. *1.* Što se sve i kako daje u najam (životińe, zemļe, ļudi)? Za koje poslove idu ļudi u najam? Daje li se kod pogodbe težakâ, majstorâ kapara i zašto se daje? Koliko dobiva koji težak na dan plaće? Jede li s ukućanima, ili dobiva posebnu hranu i kod posebnoga stola? Najmļuju li se životińe za rad, ili za „pripuštańe" („skakańe", oplođivańe) i kakovo tu ima tko pravo? *2.* Komu se i kako daju u najam zgrade? *3.* Kakovo tko ima pravo i dužnost, kad dade zemļu u zakup ili „iz polovine"? *4.* Daje li se blago na hranu i kako se kod toga pogađa? 5. Mora li sluga, koji je pogođen za koji određeni posao (n. pr. svińar), obavļati u kući i druge poslove? Je li odgovoran za štetu, koja nastane kod ńegova posla ili blaga (kad što n. pr. potare ili razbije, kad vuk razdere blašče)? Kada nije dužan naknaditi štetu? Smije li ga gospodar prije pogođena roka protjerati, a smije li on prije roka otići? Što je s plaćom, kad sluga ostavi gospodara prije roka?

e) Skupni poslovi. Ima li ļudi, koji bi zajedno (skupa) koji posao obavļali (lovili ribe, trgovali), ili se zajedničkom stvarju (n. pr. zajedničkim mlinom) služili. Kakove su tu pogodbe i kakovo je čije pravo?

f) Darovańe. Ako je tko komu što darovao, može li mu i kada mu može to uzeti?

B. JAVNO PRAVO.

Javni se život (unutrašńi državni i međunarodni) našega (pa i ne samo našega) naroda razvijao, kako smo u I. članku samo spomenuli, bez ńegova utjecaja. Rimsko se pravo i danas uči u visokim našim školama. Po tom su se pravu krojili narodu zakoni bez obzira, hoće li narod znati i moći po ńima se vladati. Još bi bilo kako tako, da su tê nove zakone po rimskima krojili sinovi našega naroda: možda bi koja pravna misao narodna u ńih došla. No ti su zakoni primani gotovi, onako, kako su ih tuđinci (po tuđem uzoru) za sebe priredili. Tako vrijede i danas. Narod je htio utjecati u javni život, ali su to utjecańe *gospoda* zvala i držala *bunom.*

Tako se je narodno pravo ponešto sačuvalo tek u domaćem životu: u obiteļi, među susjedima itd. — pa smo to u prvom dijelu ovoga razdjela i iscrpli. Što je od javnoga prava ostalo, to dolazi, koliko za naš posao treba, u ovaj dio.

No ako se je javni život naroda razvijao bez utjecaja naroda, narod ipak prosuđuje zakone, po kojima mu se je vladati. To

Zbornik za narodni život i običaje 55(2010)
Prilozi; str. 469-623

prosuđivańe, to mišļeńe o tuđem pravu — nije pravo, zato smo mi tomu mišļeńu odredili drugo mjesto u ovoj osnovi.[1]

1. Seoska općina.*[88]

Imade li selo kaki posao, kod kojega bi imao riječ svaki odrasli čovjek ili gospodar? Drže li se za taj posao (za upravļańe zajedničkoga imetka itd.) kakovi dogovori, skupštine (i kako se još zovu)? Tko ima pravo doći u tu skupštinu? Kako se dogovara ili vijeća? (Tko ima prvu riječ, kako daļe redom govore?) Kako postavļaju onoga, tko je u tom zajedničkom poslu prvi, pa i druge, koji su s ńim? Ako se tko ne će pokoriti onomu, što je u skupštini dogovoreno, što bude s ńim?

2. Građanski i kazneni postupak.

Je li obično tražiti kakovu ukradenu ili sakrivenu stvar po kućama, na kojima je sumńa? Koju kaznu drži narod za veću ili za veću sramotu: zatvor ili batine? Dogodi li se, da se tko osveti ili da sam sebi odmah sudi? Ima li za to primjerâ? Dogodi li se, da čitavo selo osudi i kazni kakvoga zločinca i kako? Koji se zločini mogu odmah popraviti? (Kad tat n. pr. vrati ukradenu stvar, je li sve gotovo, ili je još kriv?)

3. Kazneno pravo.

a) Ako tko što (n. pr. kakovu štetu) počini nehotice (ako mu se „pripeti"), je li jednako kriv kao i onaj, koji je hotomice učinio? Mora li ipak nadoknaditi štetu? **b**) Ima li čovjek pravo učiniti nešto, što je grehota pred Bogom i rad šta čovjeka duša peče? **c**) Što narod drži za najveći zločin, što daļe redom? **d**) Je li jednako kriv onaj, koji pomaže kod zločina, ili koji n. pr. ukradenu stvar skriva, kao i onaj, koji je počinio zločin? Smije li se ukradena stvar kupiti? **e**) Ima li takovih zločina ili nedjela, koje jedan smije, a drugi ne smije činiti; ili, koji se jednomu ne uzimļu toliko za zlo kao drugomu; ili ima li nedjela, koja je nekomu na štetu slobodno učiniti? (Smije li siromah ukrasti? Je li pijanac kriv za ono, što u pijanstvu učini? Smije li se bogatašu, općini, državi ukrasti? Je li veća domaća

[1]) Ovo je, što je ovdje rečeno, uzrok, zašto pitańa o *„Javnom pravu"* iz Bogišićeva djela nijesu ovamo primļena osim ńih nekoliko, koja ovdje dolaze. I ńeka od ńih spadala bi po ovoj osnovi u XII. razd., ali su ovdje ostavļena s toga, što se tiču posebnih (specijalnih) slučajeva, koji ne spadaju u XII. razdio.

Zbornik za narodni život i običaje 55(2010)
Prilozi; str. 469-623

krađa ili obična? Smije li susjed ili tko drugi tuđe dijete prošibrati radi kakoga kvara ili nepodopštine?) f) Ubiti plod (dijete) u utrobi — je li to samo grehota pred Bogom?

VIII. Običaji.

Običaji su u mnogom slični pravu. Kao što pravo ne nastaje odmah, čim dođeš u dodir s ljudima, već se ustali i utvrdi poslije mnogih sukoba, tako i običaj nastaje sve pomalo. Pravo prelazi s oca na sina i dalje, a i običaji su od starine. Zato je razlika između *običaja* i *navike*. Ima ljudi, koji neprestano pljuckaju, koji za svakom drugom riječju u pripovijedańu govore „kaže“: to nije običaj. Štogod pojedinac u običnom životu radi po svom srcu, znańu i pameti, to nijesu običaji; a kad netko nešto čini, pa mu je možda i proti srcu, a često ne zna, zašto i čemu tako radi — radi po običaju. Trgovci se često baš nemilosrdno udaraju po dlanovima kod pogađańa. Čemu to: ne bi li se mogli mirno pogoditi? No taki je običaj.

Rekli smo, da je pravu osnov korist, životne potrepštine. Za običaje se ne može tako kratko kazati, kako su nikli i kako se dalje drže. No to nam ovdje i ne treba, to je posao posebnoga izučavańa. Nama bi samo to trebalo, da toliko spoznamo: što su običaji, da ih uzmognemo razlikovati od drugih pojava duševnoga života.

Kako se običaji razlikuju od običnoga života, vidi se poněšto iz onoga, što je malo prije kazano kod primjera, o navici. Još ćemo jedan primjer spomenuti, po kojem se još i to vidi, kako život može biti i bez običajâ. Ima običaj u nekim krajevima, da se vode malo odlije, prije nego se čovjek napije. No koliko se puta dogodi, da žedan čovjek na to zaboravi, pa ako i ne zaboravi, ne mari!

I pravo nije isto, što i pravni običaj. Ti imadeš pravo zabraniti seljanima put preko svoga zemljišta. Tebi tvoje pravo ostaje i onda, ako se ne držiš običaja, po kojem se na takovu zabrańenu prolazu postavlja n. pr križ.

Kako se razlikuju *običaji* od *zabava*, *vjerovańa* i drugih pojava duševnoga života, kazat će se na svome mjestu.

*

Život, rekosmo, i pravo može biti bez običaja. Ali kaki bi to bio život! Bio bi pust i prazan. Narod bez običaja — ako ga gdje

*

Zbornik za narodni život i običaje 55(2010)
Prilozi; str. 469-623

ima — divļi je i surov. Pomislite samo, kako godi srcu, kad kažeš: tako su i naši stari radili! Tu se sjetiš svoga djeda, oca, majke, prijateļâ, gostova. A nema kulture bez ćućeńa veze, koja te veže s onima, što su prije tebe bili i za te radili. Tako samo ćuteći tu vezu pomišļaš na djecu svoju i daleke potomke. Ne živiš od danas do sutra, već radiš i gradiš za vjekove. U običajima je kao za vječna vremena saliven u tuč sav duševni život naroda.*[90]

A. SVAKIDAŠŃI OBIČAJI.

1. Običaji kod poslova i rada.

a) Običaji kod domaćih poslova. — *1.* Ima li kakih običaja α) kod ustajańa, β) kod umivańa (tko komu polijeva; kako se tare ili briše obraz i lice; što se govori kod toga; kako se ne smiju prati ruke i noge; u čem se ne smiju prati itd.)? — *2. Običaji kod jela i pila.* — α) Gdje se kada jede? Koliko se puta na dan jede i kako se zove svaki „obrok" (kako li se to zove)? Kako je uređen stol? Sjedi li se ili se stoji? Čim se jede? Kako je sve to u zadruzi, kako u jednoj obiteļi, kako kod samodruga čovjeka? Što se kada jede i kako se koje jelo jede? (Kako se n. pr. jedu raci?) Kojim se redom nose jela? — β) Što se kod jela ne smije? Što se ne smije zato, što nije „u redu", što se „ne pristoji", a što se ne smije poradi kakvoga vjerovańa? (Smije li jelo stajati dugo na stolu nenačeto? Kako ne smije hļeb biti okrenut i kako se ne smije rezati?) — γ) Iz česa se pije? Kakih ima običaja kod pila? (Odlije li se vode, prije nego se napiješ?) Pije li se obično, dok se jede? Udara li se čašama, kad se pije i govori li što kod toga? — *3. Običaji kod kućnih poslova.* Ima li kakih običaja kod nalagańa ili ložeńa ogńa (vatre) i uopće kod ogńa, pepela; kod čišćeńa (pometańa) kuće, dvorišta; kod prańa (pareńa) rubļa i drugih kućnih poslova? — *4. Običaji kod gospodarskih poslova.*[91] Ima li kaki običaj kod počimańa ili svršavańa kakvoga posla na poļu (kod sijańa, orańa, okapańa, košńe, žetve) ili kod blaga (n. pr. kad se ubija živinče, „kopi", „škopi" ili stroji ždrijebac, kad se oteli krava itd.)? — *5. Običaji kod gradńâ.* Ima li kaki običaj kod građeńa kuće (ne koļe li se n. pr. kokot ili pijevac, ili kokoš?) i drugih zgrada?

b) Običaji kod zajedničkih poslova. — *1.* Kod kojih *poslova pomaže susjed susjedu* i seļanin seļaninu bez plaće i pogodbe?

Zbornik za narodni život i običaje 55(2010)
Prilozi; str. 469-623

Kakih tu ima običaja? — α) Moba. — β) . . . (koji drugi taki posao). — *2.* Sastaju li se ļudi, žene, djevojke na takav *zajednički posao, gdje svaki sebi radi?* To može biti α) Prelo. — β) . . . (što još?) Ima li kod toga kakih običaja?

2. Pravni običaji.

a) Pravni običaji u obiteļi. Ima li kod vršeńa obiteļskoga kakvoga prava kakih običaja?*[92]

b) Običaji kod stvarnoga prava. Ima li kaki običaj kod postavļańa međe i uopće među susjedima i međašima? (Prošibaju li n. pr. dijete, da pamti, gdje je međa?) Ima li kaki običaj kod nađenih stvari?

c) Običaji kod obveznoga prava. — *1.* Kaki su *običaji kod pogađańa?*[*93] Pije li se likov i što se još radi? — *2.* Kakovi su *običaji kod zajedničkih poslova,* koje jedan drugomu u zamjenu radi (kad se n. pr. dvojica slože, pa najprije oru jednomu, onda drugomu)? — α) Sprega (kod orańa). — β) . . . (drugi takav posao). — *3. Običaji kod posuđivańa i miješańa.* — α) Kako od prilike đođe čovjek i moli, da mu se posudi novaca? Je li dužnik svomu vjerovniku pokoran — kako kažu —? Po čem se to vidi? Koji su rokovi za plaćańe dugovâ? — β) Što se miješa i kako? — *4. Kakih ima običaja s ļuđima, koji služe cijelomu selu?* α) Mlinar.*[94] Kakovih ima običaja kod predavańa žitka u mlin i kod vraćańa brašna? (Govori li n. pr. mušterija mlinaru: „Nemoj mi pol uzeti“, a kad napuni vreću, ne vuče li palcem po ńoj ili po uglovima, da se vidi, kako nije puna? Daju li žene kakovo mito mlinaru: pečenku, jajâ itd., da im prije sameļe? Što još ima?). — β) Skupni seoski pastir (čredâr ili čòrdaš). Kako se bira taki pastir? (Okreću li ga n. pr. kad ga izaberu? Plaća li likov?) Kako ga redom gospodarice opremaju na pašu? Kako prigovara „brašnu“ ili hrani, što je dobiva? — γ) Seoski kovač. Ima li običaj, da se kovaču odmah ne plaća gotovim novcem, već on u neko doba godine (kada?) pobire po selu „klepovinu“ (kako li se to zove?)? Kakih ima običaja kod toga?

d) Običaji kod javnoga prava. — *Seoske skupštine i dogovori.*[*95]

e) Običaji kod kaznenoga prava. Kako se ļudi zaklińu, da nijesu što učinili? Ima li kod toga kaki običaj u crkvi ili gdje drugdje („okleština“, kako li se to zove)? Ima li običaj, da čovjek, na koga sumńaju, „vadi maziju“, t. j. vadi iz vrele (vruće) vode

Zbornik za narodni život i običaje 55(2010)
Prilozi; str. 469-623

gvožđe (žeļezo) ili kamen? Meće li se prst na rane ubijena čovjeka, da bi se doznalo, tko ga je ubio? Kako se još traži krivac i što je još u običaju? Osvećuju li se ļudi za koje nedjelo, n. pr. za krv? (Ima li gdje „krvno kolo", t. j. skupština starješinâ (kmetova), koje sude za krv i mirê krvnika s rodbinom ubijenoga?)

3. Običaji u općeńu (družeńu) s ļudima.*[96]

a) Drugovańe. Pobratimstvo i posestrimstvo. — *1. Drugovańe.* Ima li momak (dečko, dečâk) i djevojka (dékla) posebnoga druga ili drúgu (pojdaša, pojdašicu), s kojim ili s kojom se više druži nego s drugim momcima i djevojkama? U čem se to drugovańe i prijateļstvo pokazuje? (Pokazuje li se n. pr. i u tom, da drúga ne će ili baš i ne smije uzeti momka, koji je ńezinu drugu ostavio?). — *2. Pobratimstvo i posestrimstvo.* Ima li običaj, da se ovakovi drugovi i drúge pobrate i posestre (poseju)? Kakav je to običaj (sišu li n. pr. jedno drugome krv, daruju li štogod jedno drugome, obavļa li se običaj u crkvi)?

b) Kumstvo. Kakovih ima kumova (krsnih, vjenčanih, firmanskih) i jesu li svi jednaki? Kako i koga moli čovjek i uzima za kuma? Ima li kakih običaja u kumstvu? Kad kum dođe u kuću, donese li štogod kumčetu ili „zécu" (zetcu)? Kako se kum i kumče zovu? Kako kumovi žive?

c) Susjedstvo. Kako susjed susjedu kaže? (Kaže li mu samo „susjed", „komšija", ili ga zove po imenu?) Kako djeca zovu susjede? „Poštuju" li se, t. j. tko komu kaže „vi", a tko komu smije reći „ti"? Ako kažu svakome „ti", kako se pokazuje poštovańe starijemu? Kako se susjedi pozdravļaju, kad se sastanu? Kaki je običaj kod dolažeńa u susjedovu kuću: kuca li se na vratima, što se iznutra odgovara, skida li se u sobi kapa ili šešir (škrļak)? Kako se pita za zdravļe i kuću? O čem se razgovara? Pita li susjed za ženu i djecu i razgovara li s ńima, pa što i kako? Kada nije zgodno doći k susjedu (pod večer, rano u jutro)? Kada se i po što se ide najobičnije k susjedu? Ide li se samo na razgovor? Što se uzima za zlo, ako susjed susjedu uskrati (n. pr. „lulu duhana")? Ako susjed dođe baš k jelu, što reče, pa ako i ńega pozovu (kako ga zovu?), jede li, a ako ne sjedne k jelu, kako se brani?

d) Prijateļstvo i poznanstvo. — *1.* Komu se kaže, da ti je *prijateļ?* Kako i u kojim zgodama postaju ļudi prijateļi? U čem se razlikuje život i općeńe s prijateļima od života s ostalim susjedima? (U kojoj se potrebi utiče k prijateļu? Kako se prima prijateļ u

Zbornik za narodni život i običaje 55(2010)
Prilozi; str. 469-623

kući itd.?) — *2.* Komu se kaže *znanac* ili *poznanac?* Kako nastaju poznanstva? Imaju li ļudi znanaca iz dalekih krajeva? Kako se živi sa znancima? (Kako se primaju itd.?)

e) Stranci i gosti. — *1.* Po kakovu poslu dolaze stranci (strani, nepoznati ļudi) u selo i kuću? Kako se vlada strani čovjek, kad dođe u kuću, i kako ga primaju? (Što mu ponude?) Ima li kod toga kaki običaj? — *2.* Primaju li se i podvore li se putnici, koji traže noćište (konak)? Ima li kod toga kaki običaj?

f) Susretańe. Kako se pozdravļaju ļudi na susretu? Kako se pozdravļaju znanci, kako stranci? Što se pitaju? (Pitaju li: „Ako Bog da?" t. j.: kamo ideš?) Tko se komu ugibļe? (Mora li se žena ugnuti muškarcu?) Ima li još kaki običaj?*[97]

g) Svađe, psovke, kletve. Pomirba. — *1.* Ima li osobit način svađe? (Žene se n. pr. u nekim krajevima „karaju").*[98] Kakove se psovke davaju u svađi? Koja je psovka najteža, najuvrjedļivija (kurva, tolvaj, tat)? Što se kune drugomu (mati, otac, Bog; da strijela udari)? — *2.* Traju li svađe dugo? Tko nastoji oko pomireńa? Ima li kod pomirbe kaki običaj?

h) Družeńe muških sa ženskińem. — *1. Zensko uopće.* Ima li poslova i stvarî, kojih se žena ne smije taknuti, ili takih, za koje se obično govori, da su muški? Ima li ipak ženâ, koje se laćaju (primaju) takih poslova i stvarî, pa što o ńima misle, govore i kako ih zovu? O čem se pred ženama ne smije govoriti i zašto? Što žena ne smije znati? Je li žena uopće ravna muškarcu, a po čem se vidi, da nije? — *2. Stid.* — α) U kojoj dobi počińu momci i djevojke paziti na stid? Po čem se to vidi? — β) Stid u ženskińa. Paze li žene na sram (stid)? Koji se dijelovi ženskoga tijela drže za stidne (sramotne) i kojih dijelova prema tome i ne sakrivaju? (Kako se n. pr. kupļu?) Paze li žene na stid tako pomno, da bježe, kad bi ih slučajno muško zateklo nepotpuno obučene? Paze li na to više udate žene ili djevojke? Čuvaju li se više pred ožeńenim ļudima ili pred momcima? Čuvaju li se i pred samim ženskińem i pred djecom? Paze li i starice na se? Je li velika drzost i prostota otkriti ili se taknuti ženskomu sramnih dijelova? Događa li se što toga radi? — γ) Stid u muškaraca. Paze li što muškarci na stid? Paze li više momci ili ožeńeni ļudi? — *3. Družeńe.* Vladaju li se muškarci drugačije prema ženskińu nego prema muškima? Gdje se to i po čem vidi? (Razgovara li se s ńima pristojnije ili grubije, ili nikako?) Kako se djeca vladaju prema ženama? Poštuju li ih više nego mu-

Zbornik za narodni život i običaje 55(2010)
Prilozi; str. 469-623

škarce? Ima li u općeńu ili družeńu muškaraca sa ženama kaki običaj? (Ļube li muškarci ženama ruke ili što slično?).

B. GODIŠŃI OBIČAJI.

1. Domaći (kućni) običaji kod svetkovańa.

a) Svetkovine pojedinih (kuća) obiteļi. — *1.* Ima li svetkovinâ (godova), koje bi svetkovali samo pojedini ļudi u kući (n. pr. dan narođeńa ili *„godovnô“*, dan imeńaka, što gospoda kažu „imendan“, ili još kaki takav dan)? Kako se slavi i koji su kod toga običaji? — *2.* Ima li svetkovina, koje bi svetkovala cijela jedna kuća (n. pr. *„krsno ime“)?* Kako se svetkuje ili slavi i koji su kod toga običaji?

b) Svetkovine čitavoga kraja (ili naroda). Kako se slave ili svetkuju u kući (doma) godišńe svetkovine, bile one u kalendaru ili ne bile, samo ako imadu ime i ako se slave? Kaki su kod svetkovańa svake posebice: *(1. Božić, 2.)*[*99] — α) domaći (kućni) običaji, — β) gatańa, čarolije (ako kakih ima)?

2. Javni običaji kod svetkovańa.

Ima li u kraju običaj, da se muškarci i žene, obično momci i djevojke, i to svako posebice, ili zajedno dogovore i skupe, pa idu od kuće do kuće, od sela do sela, ili pak samo po ulici (po cesti, po putu) te pjevaju, igraju ili još što rade? Jesu li ti običaji ozbiļni, zabavni, šaļivi? Kako se zove sama svečanost, kako oni, koji ju obavļaju? Kako se za ńu spremaju i kako su odjeveni? Kakove se pjesme pjevaju? Sabire li se štogod (jaja, meso) i što se s tim radi? Ako se goste, gdje je to i kako? Obdržavaju li se tî običaji redovito svake godine, ili već sve to maće? Što je kod svakoga pojedinoga krivo, da se gubi? (Je li krivo siromaštvo? Viču li na te običaje sami domaći ļudi, n. pr. roditeļi i zašto? Zabrańuju li ih vlasti svjetske i duhovne: gospoda od općine itd. i popovi, pa što kažu: zašto?)[*100]

Takovi su n. pr. običaji:

a) Kolede, kad momčad uoči Bo'ića idu od kuće do kuće te pjevaju pjesme *od kolede*, u kojima uza svaku vrstu pripijeva: *koledo!*

b) Kraļice, kad se deset do petnaest lijepo obučenih i nakićenih djevojaka idu o Troječinu dne (o Duhovima) od kuće do kuće te igraju i pjevaju. — Ima li više takih običaja?

Zbornik za narodni život i običaje 55(2010)
Prilozi; str. 469-623

C. POROD. ŽENIDBA. SMRT.*[101]

Običaji, što su se stvorili i savili oko ove tri zgode u ļudskom životu, obuhvataju već svih pojava duševnoga života: u ńima se salio i obični život, i pravo, i zabave, i poezija i vjerovańe; u ńima je iskustvo, znańe i mudrost vjekova i pokoļeńâ. Ovo vrijedi poglavito za ženidbu. Pa premda bi po ovoj osnovi svaka od ovih pojava spadala na svoje mjesto, — ne smiju se kidati. Kidati iz ovih običaja zabave, poeziju i vjerovańe — značilo bi djevojci u punom cvijetu i nakitu kidati biser ispod vrata, srce i djevojačku dušu iz ńedara. A to bi bila grehota. Zato sve, što je s ovim običajima svezano, pa pripadalo bilo kojoj grani duševnoga života, neka ostane i u opisu s ńima.

Po ovom bi tkogod pomislio, da bi ovi običaji, kad je u ńima ujedińeno mnogo od svih pojava duševnoga života, — spadali na kraj, ili da bi barem *Smrt* spadala na kraj. Ali to ne bi bilo opravdano. I ako ovi običaji obuhvataju mnogo od svih pojava duševnoga života, ne obuhvataju ipak svih tih pojava: iz ńih vidimo još uvijek u glavnom samo to, kaki je čovjek među ļudima, i ako iz ńih na mnogo mjesta prosijava i to, kaki je čovjek prema sebi i prema svijetu A nikako *Smrt* ne spada na kraj. Bez obzira na estetički dojam, koji bi na koncu crtańa života narodnoga činila slika smrti — po samoj naravi stvari i po mišļeńu (— ovdje dakako nedokazanom —) narodnom to ne bi bilo opravdano. Ne bi bilo opravnano s toga, što narod ne umire. Umiru pojedinci, a život narodni daļe teče noseći sa sobom dakako i boli onih, „što na ovom kraju za milima plačuć zaostaju“. A tako smrt shvata i narod. Ja barem ne znam za drugačije narodno, sentimetalno shvatańe smrti.

1. Porod.

a) Gatańa i vjerovańa o porodu. — *1. Muž sa ženom.* Ako je muž, kad bude sa ženom, takav ili onakav (veseo ili nasmijan, mrk, trijezan, pijan); ako ovo ili ono čini (ako oštro gleda, poļubi ženu, misli na ženu) ili ne učini (ne protare, kad se probudi, očiju): kakovo će biti dijete (muško, žensko, bezbrižno, pijanica...)? — *2. Trudna žena.* — α) Kako žena sluti, gata i pozna, da je trudna? — β) Na što sluti ili što se gata (ili drži) o porodu i djetetu (novorođenčetu), ako se trudnoj ženi što dogodi (ako n. pr. zec pretrči ispred ńe)? — γ) Što joj drugi moraju učiniti (ponuditi n. pr., kad

Zbornik za narodni život i običaje 55(2010)
Prilozi; str. 469-623

jedu, zalogaj), a što joj ne smiju (ništa govoriti, kad ju dignu, ako padne)? — δ) Što ona ne smije misliti, čuti, gledati, govoriti, jesti, činiti? — ε) Što čini, da sazna što o porodu i djetetu (daje n. pr. muškome i ženskome djetetu po voćku, pa gleda, koje će prije pojesti)?

b) Porod. — *1. Pripreme za porod. Rađaňe.* Kako se žena spremi za porod? Gdje i kako rađa (leži, sjedi, stoji, hoda)? Tko je kod poroda? Što se čini, ako žena teško rađa? Kako se pomaže i što tko čini kod poroda?

c) Novorođenče. — *1.* Što se čini s novorođenčetom? — *2.* Što se gata po porodu i novorođenčetu?

d) Porodiļa (zbabnica). — *1.* Kakvoga je posla oko porodiļe? Kako je spremļena (gdje leži i kako je oko ńe uređeno)? Što jede? — *2.* Kako i što po sebi po stvarima i događajima oko sebe gata i sluti (redom kao kod trudne žene)?

e) Kumovi. Tko se uzima za kuma? Uzima li se muško i žensko i tko još? Tko nosi dijete na kršteńe? Kakih još ima običaja?

f) Pohode. Tko dolazi k porodiļi i po što? Što joj se donosi (pogača...)? Ima li kakih običaja o tom: tko smije i tko mora „ići s pogačom?“ Je li to čast, svečanost? Što se razgovara i čini?

g) Uvod. Kako dugo ostaje porodiļa u babinama („za platmî“)? Ima li kakih običaja, kad izađe prvi puta (kod kuće, na putu i u crkvi)?

2. Ženidba.

a) Momak i djevojka prije svadbe.[102] — *1.* U kojoj dobi počińe momak i djevojka misliti na ženidbu? Kada se stariji stanu šaliti s mladićem i djevojkom spominući im ženidbu i udaju? Ima li po tom momaka i djevojaka, kojima bi se spremali svatovi, a oni o tom i ne misle i ne znaju ništa? Ženi li se koji momak i udaje li se koja djevojka, a da si prije nije *sam* našao djevojke i s ńom se sporazumio? Po čem se obično jasno vidi u društvu mladeži, koje se je dvoje odabralo? Skriva li se to, ili se baš pokazuje? — *2.* Govore li roditeļi (otac, majka) prije momku i djevojci o ženidbi, ili pak mladi sami spominu ženidbu? Kojom se to zgodom i kako počne i govori i kako se kod toga momak vlada, kako djevojka? U kojoj se dobi o tom ozbiļno („za istinu“) govori mladeži? Kako je to bilo prije, kako je sada? — *3.* Ima li kakovih svađa, kad dođe govor na onu ili onoga, koju bi momak imao uzeti, ili za kojega bi djevojka imala poći? Gledaju li roditeļi na žeļu svoje djece, ili sina

Zbornik za narodni život i običaje 55(2010)
Prilozi; str. 469-623

sile, da uzmu ovu ili onu, ili da djevojka pođe za ovoga ili onoga? Koji su baš najobičniji razlozi i riječi kod tih razgovora i dokončaka? — *4.* Što sve mora biti dogovoreno i uređeno prije nego se pođe baš u tom poslu*[103] u djevojčinu kuću? Ispituje li se n. pr. što potajno? — *5.* Žene li se i iz daljih sela i krajeva, ili samo iz istoga sela, ili pače iz rodbine? Koji su svemu tomu razlozi? — Ako se žene iz daleka, gdje se i kako mladi upoznaju? — 6. Kako teče svadba, ako je koje od mladih prisiljeno?*[104]

b) **Pripreme za svadbu.***[105] — *1.* Što sve ima prirediti *kuća* momkova, a što djevojčina? — *2.* Što se ima prirediti momku? — *3.* Što se ima prirediti djevojci?

c) **Od snuboka do svatova.** Što se sve čini, otkad se je sve kod kuće momkove dogovorilo i o djevojci razvidjelo, pa sve dok se ne sakupe svatovi?*[106]

d) **Svatovi (svadba).** Što se čini, otkad su svatovi sakupljeni, pa dok se ne drži, da je svadba gotova?*[107] — *Dodatak.* Što se je spremalo i činilo u kući za vrijeme svadbe, a k samim običajima svadbenim ne spada (kako se kuhalo itd., što se radilo po dvorištu, što su djeca radila, jesu li susjedi dolazili itd.)?

e) **Čast poslije svadbe,** (ako ima kakova).

f) **Dodatak** — *1.* Kako se slave svatovi, kad se udaje djevojka, koja je već živjela s momkom? — *2.* Kako se slave svatovi, kad momak uzimlje udovicu? — *3.* Kako se slave svatovi, kad djevojka ide za udovca? — *4.* Kako se slave svatovi, kad udovac uzima udovicu?

3. Smrt.

a) **Pripreme za smrt.** Misle li ljudi na smrt i spremaju li se kako za ńu, ako i nijesu baš bolesni? Daje li se što za života komu? Kako se pred smrt staraju roditelji za djecu, muž i žena jedno za drugo? Pravi li se testament? Određuje li se što riječima ili na pismu o pogrebu?

b) **Umirańe.** Mora li tko biti uz čovjeka, kad umire? Tko je obično uz ńega? Dolazi li tko k ńemu? Kaki su običaji i gatańa kod umirańa?

c) **Mrtvac u kući.** — *1.* Kako se zove mrtav čovjek (mrtvac, mrtavac, mrtvîk)? — *2.* Kako se mrtvac priredi (metne „na odar“, „na skolke“)? Što se komu (starcu, mužu, ženi, momku, djevojci, djetetu) obuče i obuje i što se još na ń ili uza ń metne? — *3.* Je li preko noći sâm? Tko je uza ń i što se radi? — *4.* Dolazi li tko, da ga

Zbornik za narodni život i običaje 55(2010)
Prilozi; str. 469-623

vidi i što se tu čini? Jauče li tko nad ńim („javče li ga“ tko) i kako? — *5.* Što se u kući mora ili ne smije činiti, dok je mrtvac na odru? Što se gata, vjeruje i čara?

d) Ukop. — *1.* U što se mrtvac metne, u čem će se zakopati? Što se prije s ńim i na ńem učini? Kako se zabije lijes? Što se čini, kad je mrtvac već u lijesu? — *2.* Nose li ili voze mrtvaca iz kuće? Tko to čini i kako? Tko za ńim ide i kako (pokrivene glave)? — *3.* Kako se obavļa ukop? — *4.* Što se poslije ukopa čini na grobu? — *5.* Što se čini odmah poslije ukopa u kući? (Što se čini s kolima, na kojima su mrtvaca vozili? Jede li se i pije i kako?) — *6.* Što se čini neko vrijeme poslije ukopa i u koje dane? (Što je *dâća?*)*[108] Kaki su kod svega ovoga (kod svakoga napose) običaji i gatańa?

e) Kajańe (žalovańe za pokojnim). Nosi li se za pokojnima drugo odijelo? Tko za kim nosi i kako dugo? Kakovo je to odijelo? Po čem se još vidi, da je nekomu ńetko umro?

f) Grobļe. Kako je uređeno grobļe i pojedini grobovi? Što se o grobļu misli i pripovijeda? Dolazi li tko na grobļe, kada dolazi i po što?

IX. Zabave.

Od *Smrti* na *Zabave!* Da.

Taki su ļudi, a još uvijek motrimo čovjeka, kaki je među ļudima. Zabave za pravo nema bez ļudi, bez društva. Tko se zabavļa sâm, taj se već povukao između ļudi u svoju dušu, to je već, rekli bismo, pjesnik, zabava ńegova poezija. I zbiļa su neke zabave, što se u ovom razdjelu spomińu, već poezija. No ostavļene su ovdje zato, što ipak služe društvenoj zabavi. Nijesu i onako daleko od svoga roda: za ńima odmah dolazi *Poezija.*

Zabave ne spadaju u *Život*, kako je ocrtan u VI. razdjelu. Život je pun brigâ i skrbi, borbe i muke, a toga u zabavama nema: čovjek se zabavļa tek onda, kad nema više nikakve brige, kad za pravo i ne misli na život. A kad zabave ne spadaju u *Život*, još maňe spadaju u *Pravo:* pravo je samo dio običnoga života, i to tvrđi, nesmiļeniji, puniji brigâ dio.

Zabave nijesu isto, što i *običaji.* Na *običaje* te sili i srce i ļudi, a na zabavu samo srce. Što majci n. pr. ļubiš ruku, to je i tebi milo i majci drago i pred ļudima lijepo: to se od tebe traži. A da poskočiš u kolu, na to te nuka samo tvoje srce. Ne vuče li te srce u kolo, majka će tvoja samo žaliti i tugovati, što joj mlad

Zbornik za narodni život i običaje 55(2010)
Prilozi; str. 469-623

veneš, ali ni ona ni tko drugi ne mogu toga od tebe tražiti, niti će to koga vrijeđati.

1. Zabave u opće.

Je li svijet (muškarci, žene, momci, djevojke) često i mnogo bez posla? Kada je tko bez posla? Ako svijet ne ide rada na razgovor i zabavu, čim se bavi, kad je bez posla?

2. Razgovori i zabave zrelih ļudi.

a) Sastajališta.*[109] — *1.* Gdje se sastaju *muškarci,* kad su bez posla (u čijoj kući, na ulici, „brégu", pred „patrolnicom")? — *2.* Gdje se sastaju žene?

b) Razgovori, šale i zabave.*[110] — *1.* O čem se razgovaraju i čim se šale muškarci? Tko ponajviše govori? Ima li tu i mladeži i djece? Što rade djeca? — *2. Žene.* (Kao pod *1.*). — *3.* Kada (u kojoj od prilike dobi) prestaju ožeńeni ļudi i udate žene igrati (plesati tancati) i pjevati? Gleda li se kod toga i na to, tko ima djece, osobito već odrasle, komu je tko (n. pr. sin, kći) umro?

3. Momačke i djevojačke zabave.

a) Momačke zabave. Gdje se, kako i kada zabavļaju momci sami (bez djevojaka)?

b) Djevojačke zabave (Kao pod **a.**)

c) Zajedničke zabave. Gdje se, kako i kada zabavļaju momci s djevojkama?*[111] Traju li te zabave dugo u noć? Ima li kod ńih, što ne treba i što stariji i pametniji kude? Ima li roditeļâ, koji svoje djece ne puštaju na zabave i na koje ne puštaju?

4. (Dječje)*[112] igre (sigre).

a) Dječje igre uopće. — *1.* Do koje se dobe djeca igraju kao djeca? Nađe li se koji veći momak ili djevojka, pa se stane s djecom igrati? Što na to svijet? — *2.* Kako stariji gledaju na dječje igrańe? Uče li djecu igrati se, gledaju li rada, kad se djeca igraju, ili im brane igrati se? — *3.* Koje se igre igraju samo djeca, a koje momci, djevojke, pa i stariji?

b) Igre za jačańe.*[112] Koje se igre djeca igraju *1.* baš zato, da se vidi, koje je dijete jače, — *2.* za koje se čini, da se igraju samo radi jačańa, ali se to ne kaže? Koje se od ovih igara igraju α) bez sprava, β) sa spravama (kamenom, drvom, užetom)?

Zbornik za narodni život i običaje 55(2010)
Prilozi; str. 469-623

c) Trčańe, skakańe i brzo gibańe.

d) Vještina. (Takova je n. pr. igra *„trkičańe“*, u kojoj se jedan ili više kamenčića baci u vis, pa dok ovo s visine pada, ima igrač uhvatiti s tla drugi kamenčić ili ńih više i tako s punom rukom dočekati onaj kamenčić, što ga je prije bacio. Slična je i igra „noška“, kad se nož tako vješto kojekako baca, a svaki se put zabode u zemļu).

e) Pogađańe. — *1. Slijepo pogađańe.* (Slijepo se pogađa, hoće li se na novcu, kad se baci, okrenuti gore „glava“ ili „pismo“.) — *2. Razumno pogađańe.* (Razumno se pogađa, kad n. pr. treba da pogodiš, u koga je prsten, a ti motriš oči, usta i cijelo držańe: ne će li se tko odati).

f) Pažńa. (Ovaka je igra n. pr. *Dizavica*[1], kad se svakomu igraču dade ime: vô, magarac, naranča itd., pa kad se koji digne i kaže: „Evo se vô diže, neka se digne i magarac“, treba odmah da ustane i onaj, kojemu je dano ime magarac. Takove su sve igre, gdje treba štogod brzo ili reći ili učiniti, a lako čovjek na to zaboravi ili se odmah ne sjeti).

g) Mudrost. (Takova je igra n. pr. *Ajvanlija*[2], gdje igrači imaju imena, a jedan igrač ide od jednoga do drugoga, pa psuje i grdi n. pr. vuka, a koji igrač do ńega sjedi, n. pr. lisica, mora vuka odmah braniti, pa kad igrač stane lisicu grditi, ne smije se sama braniti, kao ni vuk prije, već ju mora da brani vuk. Tu treba smišļati, što ćeš na grdńe odmah spremno i zgodno odgovoriti. Take su i druge igre, gdje treba koga nadgovoriti.)

h) Šale i psine. (Ove su igre od dvije vrste. — *1.* U jednima se zbija takova šala, ili baš psina, te *svatko od igračâ, koji i znadu* igru, može doći na red, da mu se smiju, da ga biju itd. Takova je igra n. pr. *Celivati mrca*[3], kad je jedan od igračâ mrtvac, pa leži, a drugi ga ļube raskrečivši nad ńim noge; tobožńi mrtvac obuhvati kod ļubļeńa nogama kojega od onih, što ga ļube, — a kojega će, to se je prije dogovorio s jednim drugim igračem, koji sve to gleda; kad dođe na red, koga već hoće, da ga biju, nakašļe se ovaj igrač, mrtvac drži onoga, a ostali udri! — *2.* U drugima samo *jednoga, koji ne zna igre*, varaju. Primjera ne treba. — Ovamo idu i sve ostale igre, gdje nema ni pogađańa, ni pažńe itd., već izađe nešto smiješno, a glavno je u igri smijeh i šala).

[1] *V. v. Vrčević:* Srp. nar. igre, II, br. 4.
[2] Ib. br. 10.
[3] Ib. br. 42.

Zbornik za narodni život i običaje 55(2010)
Prilozi; str. 469-623

i) Dramatske igre. (Ovamo idu igre, u kojima se jedan (ili više igračâ) pred društvom vlađa kao da je on netko drugi. Ovakova je igra *Babe i đeda*[1], u kojoj se jedan momak obuče i vlađa kao djed ili starac, a drugi momak kao starica, pa ovo dvoje kao da sprovode ļubav).*[114]

5. Igra (ples, tanac).

a) Igrańe (tancańe) uopće. — *1.* Igra li svijet rada? Igraju li samo momci i djevojke, ili i oženeni ļudi i udate žene? Kada počińu djeca igrati među odraslima (ne među sobom u igri)? Ima li ļudî, koji nikako i nikada ne igraju, pa i svojoj ženi i djeci zabrańuju? — *2.* U kojim se zgodama i kada igra (u nedjeļu, na svadbi; prije, ili poslije podne)? Gdje se igra (na ulici, u kući...)? — *3.* Igra li se bez svirke (gajdaša, hegeduša, tamburice)?

b) Dječje igrańe. Igraju li djeca (i odraslije djevojke) samo da se igraju, a uza to ili pjevaju i još što rade? (Ovo se igrańe razlikuje od pravoga igrańa tim, što ne samo da se može igrati bez svirke, nego se uz svirku *nikada ni ne igra).*

c) Momačko i djevojačko igrańe.[*115] — *1.* Kako ih igra više zajedno u neodređenom broju (u *kolu)?* — *2.* Kako ih igra više zajedno, ali kad ih samo određen broj (dvanaestero, osmero, četvero, dvoje; ili dvanaestorica) igra? — *3.* Kako se igra, kad nije određen broj, koliko ih može igrati, ali je određen broj skupina (sve po četvero, po osmero . . . : igra jednu igru zajedno)? — *4.* Kako se igra, kad samo jedan igra?

6. Svirka.

a) Svirala. Kako se zovu stvari ili sprave, na kojima se svira, i to: *1.* u koje se *puše* (diple, dvojnice . . .); — *2.* u koje se *udara* (tambura . . .); — *3.* na kojima se *gudi* ili *smica* (gusle . . .)? *[116] — *4.* Kako se zove posao kod svakoga svirala (u gusle se *gudi*, na „šaltvi" se *fućka . . .)?* — *5.* Kako se zovu pojedini glasovi, što ih daje koje sviralo (koje sviralo i kada „*brenči*", što „ciliče"? . . .)? — *6.* Kako se koji glas zove? (Koji je glas *debeo, tanak, krupan, sitan?)*

b) Svirci. — *1.* Kako se zovu svirci (svirači) po sviralu, na kojem sviraju (gajdaši, tamburaši . . .)? — *2.* Tko i na što umije svirati? Kako se svira na koje sviralo? Ima li ļudi, kojim je to zanat? Od

[1] Ib. br. 14.

Zbornik za narodni život i običaje 55(2010)
Prilozi; str. 469-623

koga uče? Ima li (od starine) kakovo društvo (ili barem dvojica), koje svira? Umiju li i žene svirati? — *3.* Kada se i gdje se svira? Svira li tko samo sebi za zabavu?

c) Svirańe. — *1.* Ima li svirke bez riječi, t. j. svira li se što tako, da se za svirku ne zna popijevka? Ima li popijevaka, koje se samo uz svirańe pjevaju, mrmļaju, gundraju, podcikuju, kako li se to još kaže? Pjeva li se baš pravo uz svirańe i kada? — *2.* Kako se zove način svirańa, t. j. ono, što je u svirci veselo, žalosno, milo? Kako se kaže: sviraj drugu „*novtu*“ (notu), „*ariju*“ — kako li? Tko izmišļa arije i otkuda dolaze?

d) Arije (note). Kakovih ima arija ili nota? Ima li koja i ime? Kada se koja svira: za igru (tanac), ili se uz ńu pjeva, ili se samo onako svira?*[117]

7. Pjevańe (popijevańe).

a) Pjevańe. — *1.* Pjeva li se mnogo? Tko pjeva najviše? Pjevaju li kada i stariji ļudi, pače starci i starice? (Jesu li te pjesme ili popijevke drugačije?) Kada i gdje se pjeva (na svadbi, kad se vraća s posla . . .; na ulici, u kući . . .)? — *2.* Pjeva li tko sâm? Kako se pjeva, kad ih više pjeva? (Pjeva li jedan „tanko“, drugi „debelo“, kako li?) Pjevaju li momci i djevojke zajedno? — *3.* Ima li popijevaka bez riječî, t. j. pjeva li se samo na riječi bez značeńa, kao što su: *la-la*, *tra-la-la*, *mu-mu* itd.? — *4.* Tko izmišļa arije za popijevke?*[119] Otkuda arije dolaze?

b) Popijevke (pjesne). Kakovih ima popijevaka? Kada se koja pjeva i tko ju pjeva?*[118]

Drugi dio.

Narodna duša.

U *Zabavama* se već počesmo rastajati s onim, što srcu čovječjemu daje zemļa i ļudi. Kad se srce čovječje ili zasiti svijeta i ļudi, ili kad mu ļudi ne dadu, što želi, stisne čovjek, kaže se, srce, — ali zato dade poleta duši i duša traži drugi svijet, svijet željâ i nadâ, svijet mira i počinka, svijet sreće, — dok je ovaj svijet samo svijet ili patńâ, ili užitka. Srce može biti veselo, srce može uživati, a samo je duša srećna. Kakav je sebi drugi taj svijet stvorila narodna duša, to se vidi iz narodne *poezije* i narodnoga *vjerovańa*.

Među poezijom i vjerovańem (mitologijom) nema prave granice. Nama i nije ovdje do toga, to je i opet posao posebnoga izučavańa.

Zbornik za narodni život i običaje 55(2010)
Prilozi; str. 469-623

Ipak moramo odrediti barem neku razliku u pojavama narodne duše.

Sve pojave duševnoga života, za koje kažemo, da izlaze iz narodne duše, razlikuju se od ostalih, koje smo dosada crtali, tim, što ovdje već nemamo posla s tim, kaki je čovjek prama pojedinim ļudima, već samo s čovjekom, kaki je sam u sebi i prema čitavomu ovomu svijetu i životu. Ovdje treba razlikovati dvoje.

Ako je čovjek srećan, ili ako samo pomišļa sreću ili ju želi, ako tuguje, pa sve to kazuje riječima u pjesmi ili u pripovijeci; ako se čovjek u duši kao igra s prirodom, ńezinim pojavama, pojavama života i sa samim stvarima; ako u samoj svojoj sreći uživa, ili nad samom svojom tugom tuguje povećavajući tako i sreću i tugu: onda je to narodna poezija, pjesništvo. Tu je čovjek sam sa sobom, a priroda mu je ili samo ļepša — ako je srećan — ili samo tamnija ako je nesrećan.

No svijet čovjeka goni i bije, a često ne znaš, tko te bije i zašto. Nad tobom se nebo lomi, a drugomu se i kameńe podaje. Gledaš na nebo i kuneš ga, moliš se suncu, zaklińeš zvijezde, ne pomaže: suđen si na zlo. I ti počińeš vjerovati u svoje zlo, u vraga i vražjega sina i ńegovo leglo: vještice, vrače . . ., kojima sve samo teče, a ti ni da bi s mjesta. Moliš im se i baješ, zaklińeš ih i tjeraš, pa si katkad i pomogneš. I tako ima čovjek u svijetu, u prirodi neprijateļâ i pomoćnikâ, za koje ne zna, gdje su, što su i što sve mogu. Duševni život, ili prosto život s ovim nepoznatim svijetom, — to ćemo nazvati narodnom vjerom ili vjerovańem.

Po ovom samo, što je ovdje kazano, ne će se moći sve opravdati, što je stavļeno pod koji od ova dva naslova. Ali više se ovdje ne može kazati.

X. Poezija.

1. Pjesme.*[120]

Ima li osim popijevaka, koje se pjevaju u sav glas, još kakih pjesama (ili kako se to zove?), koje se govore ili kazuju, ili barem uz svirku (uz gusle) pjevaju? Što je *pjesma,* a što *popijevka?* Kaže li se još kako *(pjesna, basma,* kako li)? Ima li osim onih popijevaka, što se pjevaju na svadbi, kod žetve i drugih običaja, još kakih? Koje pjesme pjevaju (ili kazuju) slijepci i prosjaci,*[121] koje pjevaju ļudi (momci i djevojke) pojedince, koje se podcikuju u kolu?

Zbornik za narodni život i običaje 55(2010)
Prilozi; str. 469-623

2. Pripovijetke.

Kad se pripovijeda, kako je bio jedan otac, pa imao tri sina itd.; ili kako je bio jedan car, pa imao kćer itd., — kako se to pripovijedańe zove: je li to *pripovijetka, pripovijest, bajka*, što li je? Tko takove stvari pripovijeda i kada? Zna li se toga mnogo? Je li se prije više znalo? Koje još svatko zna, a koje samo nekoji?*[122]

3. Priče.

a) Kad se pripovijeda, kako je u tom i u tom gradu ili mjestu bio nekakav (a možda mu se zna i ime) *1.* car, gavan, zlotvor, ili — *2.* kakav junak (n. pr. Kraļević Marko), koji je tako i tako živio, pa se to i to s ńim dogodilo: kako se zove takovo pripovijedańe o takovu caru i ńegovu gradu, ili o onome junaku i ńegovu końu i t. d., — je li i to *pripovijetka*, ili je *priča*, kako li se zove? Ima li takih stvari u tom kraju i tko ih još zna? — *3. Dodatak.* Pripovijeda li se štogod o junacima ili hajducima, koji su davno živjeli, ali ipak još ima ļudî, koji ih pamte?

b) Kad se pripovijeda, kako je postao ovaj ili onaj grad, ovo ili ono jezero, ili gora, — je li i to *priča*, što li je? Ima li i takih stvari u kraju?

4. Gatke.

a) Kad se pripovijeda, kako je n. pr. negda kum kumu slamu krao, pa mu se slama rasipala, a ta se slama još i sad vidi po nebu rastepena; il kad se pripovijeda, kako je mati imala sedam kćeri, pa ih uklela, a one su sada na nebu onih sedam zvijezda; ili kad se pripovijeda, kako je mati imala kćer, pa ju uklela, a ta je kći sada kukavica, pa kuka: kako se to pripovijedańe zove? Je li to *gatka*, ili je i to *priča*, što li je? O čem se još tako što pripovijeda, da je tako i tako postalo, a svemu su tomu ļudi bili krivi?

b) Pripovijeda li se što, da je Bog ili vrag ovo ili ono zato i zato, tada i tada učinio, pa se to još danas vidi? Zašto n. pr. ima koń na nogama one kvrge? Kažu, da mu je vrag ondje žile prerezao, da ne bude tako brz. A zašto ima koza kratki rep, a tužna vrba spuštene grane? Što se još o takim stvarima pripovijeda? Jesu li lo *gatke, gatńe*, što li su?

5. Basne.

Kad se pripovijeda o životińama, kao da su razgovarale, putovale zajedno itd., zove li se to *basna*, kako li? Ima li i takih stvari?

Zbornik za narodni život i običaje 55(2010)
Prilozi; str. 469-623

6. Šaļive pripovijetke. Šale.

a) Pripovijeda li se, kako su n. pr. ļudi na mjesečini sušili smrznute opanke, pa rekli, kad su se opanci smrzli: „Alaj su se posušili!“? Pripovijeda li se, kako su na stazi noću końe napajali, ili u sobu u vreći sunce nosili ili što još?

b) Pripovijedaju li se takove šale, u kojima šala stoji samo u jednoj riječi? (Evo primjer: Putnik kaže krčmaru (birtašu): „Dáj, gazda, da se čestito najedem za s v o j e novce!“, a kad bilo da plati, — ńekoliko krajcara: to su bili ńegovi novci, jer ni krajcare nije više imao u kesi).

c) Kakvih još ima šala? (Što je to: *motikvas? Motika-tikva-kvas.* — *Tri babe šest pet* — što je to? Tri babe, a šest pet(â), jer svaka ima dvije pete).

7. Zagonetke.

Kad tko koga pita n. pr.: „Kad ide u poļe, okrenuto je kući, a kad se kući vraća, okrenuto je u poļe: što je to?“, a misli p l u g, — je li to *zagonetka, zagańka,* kako li se to zove? Ima li toga?*[123]

8. Ļepota prirode i ļudî.

a) Kojim stvarima veli narod da su *lijepe, krasne, divne?* (Kaže li se narod kojemu kraju, okolici, gori, suncu, danu, mjesečini, cvijeću — da je to lijepo? Po čem se vidi, da to narod drži za lijepo? Stane li tko n. pr. gdjekad i gleda li po kraju s kakvoga brda?) Kojim se još riječima to kazuje?

b) Kakove su riječi za ļepotu ļudi i ženâ? Vidi li se i po čem se vidi, da narod drži do ļepote muške i ženske? Gleda li se kod muškarca na ļepotu? Što o tom misle muškarci, što žene? Kakav treba da bude muškarac i žena, da se može kazati: lijep je, lijepa je? (Kakav mora biti stas, boja lica, kose, očiju?)

XI. Vjerovańa.

1. Postanak i opstanak svijeta.

a) *1.* Kako je postala zemļa, sunce, mjesec, zvijezde, gore, kameńe, more, rijeke, biļe (trave) i životińe? Kako se sve to drži? Na čem stoji zemļa, sunce, mjesec, zvijezde? Što je to, kad sunce pomrči? Što je grom (strijela)?*[124] *2.* Kako su postali ļudi? Je li kada bilo drugačijih (velikih i jakih) ļudi?

*

Zbornik za narodni život i običaje 55(2010)
Prilozi; str. 469-623

2. Kakove snage ima u svijetu.*[125]

a) Što može čovjeku zemļa, sunce, mjesec, zvijezde, zrak, oblaci, noć, sjena (teńa), t. j. ima li kakova snaga u ovim stvarima?

b) Imade li koja životińa (n. pr. zmija) ili kakova stvar od ńe kakovu snagu? Kako živu ńeke životińe? Imadu li svoga cara, kraļa, vladara? Imade li životińâ, koje se ne smiju ubiti i zašto se ne smiju?

c) Imade li biļa, koje bi bilo ne samo za lijek, nego koje ima i drugu kakovu snagu? (Ima li n. pr. trava, koja može otvoriti svaku bravu ili kļučanicu? Ima li *sjenovito* drvo, koje se ne smije posjeći, jer bi čovjek umro?)

d) Ima li još kakih stvari, koje bi imale kakovu snagu? (Ima li n. pr. kaki takav kamen? Ima li nekaka voda *trusovina?* [Tko se u toj vodi umije i ńe napije, tomu će svoja vjera omrznuti, taj će zaboraviti svoju porodicu]. Kaku snagu ima n. pr. rosa? Što ima jakost protiv puške i sabļe?)

3. Kakovu snagu imadu neki ļudi.

a) Što neki ļudi mogu za života. — *1.* Kakovi su to ļudi: *vrači, bajalice, vješci, vještice, vileńaci, repači, čaratani* i kako se još zovu ļudi, koji ili više mogu ili više znadu od drugih ļudi? Što sve mogu i kako su tu moć i snagu dobili? Što se o ńima pripovijeda? Ima li još takih ļudi? — *2.* Imadu li svećenici (popovi) kakovu snagu? Kakovi su to dijaci, koji su svršili trinaestu školu (grabancijaši)? — *3* Mogu li što ļudi, koji su od poroda slabe pameti i slaba tijela (maleni, debeli, nagužvana lica itd.)? Može li se čovjek roditi tako, da više može i zna od drugih ļudi?

b) Ļudi po smrti. Što ńeki ļudi postanu po smrti (vukodlaci, vjedogońe . . .)? Što se o tom pripovijeda?

4. Stvorovi kao ļudi.

Ima li stvorova, koji su kao ļudi ili barem dosta slični ļudima (ženama, djevojkama), a nijesu ļudi? (Zna li se za *Vile, Suđenice, Moru, Kugu, Noćnicu, Sreću, Karakonǵolu, Buru, Nedjeļu, Smrt?* Za koje se još ovake stvorove zna i što se o ńima pripovijeda?)

5. Nemani i nakaze.

Zna li se za kakove strahovite životińe *(zmaja, pozoja . . .)* ili nakazne ļude *(pasoglavce . . .)*, koji nesreću nose, svijet dave ili što još?

Zbornik za narodni život i običaje 55(2010)
Prilozi; str. 469-623

6. Drugi svijet.

Zna li tko, gdje je drugi svijet? Je li tko tamo kada išao i vratio se? Što se o tom pripovijeda?

7. Gataňe.*[126]

a) Gataňe po prirodnim pojavama. — *1. Gataňe po nebu, suncu, mjesecu, zvijezdama i dobi godine.* (Što će biti, ako je nebo krvavo; sunce grije, a kiša pada; ako mjesec pomrči; ako zvijezda pane; ako se repatica pokaže; ako je na taj i taj dan u godini takovo vrijeme?) — *2. Gataňe po pojavama na čovjeku.*[*127] (Što će biti, ako ti se štuca, ako te ruka svrbi, uho pišti . . . ? — *3. Gataňe po životińama i biļu.* — α) Po živim životińama. (Ako se mačka liže . . . Ako pas zavija ili tuli . . . — β) Po dijelovima ubijene životińe (po jetrima, slezeni . . .).

b) Gataňe po danima i svecima.[*128] — *1. Gataňe po danima.* — (Ako je tko u petak veseo . . .) — *2. Gataňe po svecima.* (Kakovo je vrijeme na sv. Madarda . . .)

c) Gataňe po čovječjem poslu.[*127] (Kad žena tka, pa joj pukne u osnovi žica . . . Ako djevojka zdjele greca, pokisnut će joj svatovi.)

d) Gataňe po stvarima.[*126] (Komu cipele škripe, nije ih platio. Ako se svijeća sama utrne . . . Tko i kako gata u karte?)

e) Gataňe po snu (po sańańu).

8. Bajaňe.

Ako se kod koje bolesti (n. pr. kod urokâ) štogod čini (žeravica u vodu baca) i kod toga ńešto govori, moli, kako se to zove? Je li to *bajaňe, pregovaraňe*, što li je?*[126] Tko to čini i kako?

9. Vračke (čarolije).*[126]

Kad se što čini, a kod toga obično i govori zato, da što bude ili da ne bude (da ne bude tuče, da krava dobije mlijeko, da bi momak djevojku ili muž ženu volio, da žena ne rodi, da tko na sudu izgubi, da tko umre . . .): što je to? Jesu li to *vračke, čarolije, coprije . . . ?* Tko to čini i kako?*[129]

10. Sveci. Crkvene stvari.

a) Sto se pripovijeda o kojem svecu i čudesima, što ih je učinio?

Zbornik za narodni život i običaje 55(2010)
Prilozi; str. 469-623

b) Što se kaže, drži ili vjeruje o crkvi, crkvenom zidu, o svećeničkoj haļi i crkvenoj odjeći, o božanstvu (božestvu, hostiji)? Što se s tim stvarima čini?

c) Koje se molitve mole, a u crkvi se (ni u školi) ne uče?

Treći dio.

Narodna pamet (um).

Otkako smo ostavili *Život* i *Pravo,* prolazili smo kao guštarom, koju su stvorila stoļeća i stoļeća. Stoļeća su narodu koješta natovarila, a pamet je narodna tomu sudac. A da narodna pamet znade i osuditi koješta od onoga, za što smo pitali, svjedoči riječ: „Čarala baba, da ne bude mraza, al kad ona u jutro — a snijeg do koļena". Tu iz stoļetne guštare i magle dolazimo na čistinu i to je naš zadńi razdio.

XII. Iskustvo, znańe i mudrovańe.

1. Poznavańe prirode.

a) Nebo i zrak. — *1.* Kad bismo čovjeka iz naroda upitali: što je i gdje je u istinu sunce, mjesec itd., što bi odgovorio? Koje zvijezde pozna narod? — *2.* Što bi rekao za grom, vjetrove, kišu: kako to nastaje?*130

b) Zemļa i što je na ńoj. — *1.* Dolazi li tko u narodu na misao: kamo bi došao, kad bi iz svoga mjesta ravno išao? Što misli o tom, da su pod nama ļudi? — *2.* Zanima li se narod za životińe i biļe i kako drugačije osim s obzirom na korist i štetu? Što znade o životu životińa. Znade li što o metamorfozi životińa (da n. pr. od gusjenicâ postaju leptiri)?

2. Brojeńe vremena i stvarî.

a) Kako narod računa vrijeme? Pazi li na mijene mjeseca? Kako zove mjesece? Kako zna, kada dolazi koji svetac? Kako se dijeli dan?

b) Do koliko se broji, kako se broji i računa? Kako računaju i pišu brojeve nepismeni ļudi? Kako je to ńekada bilo (roboši)?

3. Poznavańa zemaļa i narodâ.

a) Koje su zemļe (carstva, orsagi) narodu poznate? Je li tko iz kraja bio gdje u tuđini? Što o tom pripovijeda?

Zbornik za narodni život i običaje 55(2010)
Prilozi; str. 469-623

b) Koje tuđe narode pozna narod po imenu, a koje pozna bolje? Što misli, koliko ih ima? Što o ńima pripovijeda i misli?

c) Komu narod kaže: to je *naš* čovjek? Znadu li ljudi, kako se zove *naš* narod?*[131] Drži li što narod do toga, što je Hrvat, Srbin, Slovenec? Ako među Hrvate dođe Srbin ili Slovenac (Krańac), kažu li da je *naš?* Ima li kakvoga pojma narod o tom: *koliko je* **nas?** Ima li više Švabâ, Maǵara, Talijana . . . . ? Kako narod živi s doseljenicima tuđega plemena?

4. Poznavańe prošlosti.

a) Kada i kako je postalo to mjesto (selo)? Otkuda se narod ovamo doselio? — **b**) Pamti li tko kakav rat (tabor), gladna (huda) ljeta, kugu ili koleru, strašnu zimu? Što se o tom pripovijeda?

5. Mišljeńe o ljudima i životu.

a) **Obitelj.** Treba li se ženiti? Je li žena čovjeku suđena? Je li svejedno poći za nedraga kao za draga? Je li se bolje ženiti za mlada, ili kasnije?

b) **Domovina.** Zna li narod što o domovini? Kako on to sebi pomišlja? (Je li vrijedno štogod dati, učiniti, pretrpjeti za domovinu?)*[132]

c) **Društvene uredbe.***[132] — *1.* Koju drugu *vjeru* (zakon) pozna narod osim svoje? Što misli: je li svejedno, koje je čovjek vjere? Što drži o drugim vjerama? Kako živi s ljudima druge vjere? — *2.* Čemu su *gospoda?* Kako to, da je toliko sirotińe, koja ništa nema prema bogatašima? Kako je do toga došlo? Bi li moglo biti i drugačije? — *3.* Tko je vladaru (caru, kralju) i gospodi dao vlast, da vladaju narodom? Bi li bez cara (kralja, vladara) moglo biti? Bi li se narod mogao vladati i bez gospode? Bi li moglo biti bez žandarâ i pandurâ? Bi li što bilo od toga, da nitko nikomu ne zapovijeda? Bi li moglo biti bez zakona? Ima li zakona nepravednih i koji su to? Čemu se plaća porez? Čemu vojska? Zašto se vode ratovi (tabori)?

6. Mišljeńe o svijetu i životu.

a) *1.* Je li na svijetu više sreće ili nesreće, dobra ili zla, pravice ili krivice? Tko je srećan, dobar, pravičan? Je li u svijetu sve to bolje ili sve to gore i zašto? — *2.* Mora li čovjek gledati na dobro i pravičnost, ili pak samo na svoju korist? Ako mora, zašto mora? Naplaćuje li se dobrota, pravičnost i pošteńe na ovom svijetu, ili će se naplatiti na drugom?

Zbornik za narodni život i običaje 55(2010)
Prilozi; str. 469-623

b) Je li vrijedno živjeti, ili je bolje onomu, koga nema? Smije li se čovjek i sam ubiti?

7. Poslovice.*[13]

Kad se kaže n. pr.: „Trla baba lan, da joj prođe dan"; ili: „I crne krave daju bijelo mlijeko": je li to *poslovica,* ili kako se to zove (*riječ, rekli su stari . . .*)?

III. Način sabirańa građe o narodnom životu.

I. Građa sabrana kojekuda, t. j. iz različitih krajeva, osobito ako nije zabilježeno, otkuda je, male je vrijednosti. Tako sabrana građa nije, a i ne može biti potpuna, tu su samo „zanimljive", „čudne" stvari. A kako se iz „Osnove" vidi, za naš posao ne treba samo „zanimljivih" stvari. *Zato svaki sabirač neka sabire samo* **u jednom** *kraju, ili baš samo u jednom selu.*

II. Kad se kaže *kraj*, misli se prostor ili zemljište, na kojem narod živi, a to zemljište ili 1. ima posebno ime (*Posavina, Podravina*), ili se 2. na tom prostoru posve jednako govori, ili se 3. u tom kraju narod jednako nosi, ili 4. spada pod jednu župu (parokiju). Najzgodnije će biti, ako se kraj odabere po nošńi, ili po župi, pa da se uzmu i dvije i tri susjedne župe ujedno, ako su male. Po župama će zato biti zgodno opisivati krajeve, što je župna crkva obično od starine jedino mjesto, gdje se je narod iz izokolnih sela sastajao, motrio susjednu nošńu, uopće dolazio u dodir sa susjednim svijetom.

III. *Tko drži, da će sabirući građu o narodnom životu sabirati nekakove trice i gluposti, koje gospodi Bog zna za što trebaju, a on će za ńih dobiti novaca, — taj se neka okani ovoga posla.* Tko naprotiv misli, da je u narodu sve dobro, lijepo i ne znam kakova premudrost, i taj neka svoje oduševljeńe ostavi za sebe, jer će sabirući gledati kao i onaj prvi sve na druge naočali i stvar kvariti.

IV. S uspjehom će sabirati samo onaj, tko narod potpuno pozna. Taj ne će pasti ni u jednu od spomenutih pogrešaka, jer poznavajući narod on će ga moći i razumjeti. Tko narod razumije, taj ga ne će držati glupom marvom (to se čuje), a tko ga pozna, ne će ga držati svecem ni mudracem.

V. Nikomu ne svjetujemo, da putuje u tuđi kraj, kojega ne pozna, i da tako sabire građu. Sve neprilike, što ih bilježe ljudi, koji su se bavili ovim poslom, dolaze otuda, što je sabirač bio nespretan i što nije pravo poznavao naroda. Pomislite! Dođe čovjek u selo, gdje ga

Zbornik za narodni život i običaje 55(2010)
Prilozi; str. 469-623

nikada nije bilo, bane u kuću, ne zna običaja, kako će pozdraviti, ni načina, kako će početi razgovor, već odmah: Dedte ovamo koju babu! A ti, babo, sada pripovijedaj! Ili još ļepše: Dedte, ima li gdje snaša, koja lijepo pjeva? Ajde, snašo, pjevaj! — I ona će pred stranim čovjekom odmah pjevati, — a on *piše!* To je gola prostota. Tako radi čovjek, koji misli, da narod nije gospodar ni onoj duševnoj sirotiňi svojoj, koje se netko Bog zna zašto poželio, pa da i tu sirotińu mora na zapovijed dati na pazar za kakovu forintu. I onda se još piše: narod je glup, ne će kazivati, boji se ovoga i onoga! To je prostota bez srama i bez srca. Tako se ne radi.

VI. Najuspješnije bi mogli sabirati građu pametniji pismeni seļaci. Taki neka uzme „*Osnovu*", neka čita i neka piše, što zna.

VII. Jednako će uspješno sabirati ļudi, koji su rođeni u narodu, pa u ńem imadu roda, kumova, prijateļâ. To su veći dijaci kojekakih škola. Od ńih se najviše očekuje.

VIII. Da nemaju mnogo svoga posla, mogli bi s uspjehom sabirati stariji učiteļi i svećenici (popovi). Od ovih se očekuje mnogo.

IX. Od druge će gospode jedva što doći. Za to bi imali prilike upravni činovnici, suci, odvjetnici i ńihovi pisari, pa vlastela. No koliko poznam, kako narod živi s ovom gospodom i kakvoga posla s ńom ima, držim da će „*Zborniku*" od ńe slabo priticati.

X. Tko sâm sve zna, za što se u „*Osnovi*" pita; ili tko ima takvoga rođaka, kuma, znanca, kojemu može reći: deder mi reci, kako je ovo ili ono, — taj će moći odmah sjesti i pisati.

XI. Tko je dobro poznat u kraju, ali se ipak ne druži toliko s narodom, da bi među narodom bio kao među svojima doma, taj će drugačije raditi. Ne svjetujem nikomu, da odmah prvi puta pozove čovjeka ili ženu k sebi, ili da sam baš u tom poslu dođe u kuću i odmah stane pisati. Najprije neka započne razgovor o drugoj stvari, koja će ga lijepo dovesti do onoga, što hoće. Kad dođe razgovor na stvari, o kojima se pita, moći će sabirač i pitati, pa ja ne sumńam, da će doznati sve, što bude htio. Čuvati se samo treba pitańa iznebuha, štono riječ: iz neba, pa u rebra! Ne ćeš n. pr. zaustaviti po bijelu danu čovjeka, pa ga upitati: Čuješ, jesi li vidio vukodlaka?

XII. Osobito treba paziti, kad se biļeži (piše). **Sve treba da bude upravo onako zapisano, kako narod kaže.** *Što koji sabirač misli o kojoj riječi, običaju itd., — to neka za se čuva, a neka toga ne miješa s narodnim,* **neka ne popravļa.** Majstorstvo i vještina sabiračeva vidjet će se baš u tom, bude li umio sve baš

Zbornik za narodni život i običaje 55(2010)
Prilozi; str. 469-623

onako zapisati, kako narod kaže, govori, pripovijeda, tumači. *Drugo se od sabirača ne traži.* Najbolje će biti, bude li sabirač pisao sve onim govorom, kojim se u kraju govori. Ako mu se to ne će, ili ako ne zna, neka barem **ne uzima nijedne riječi, koje narod u onom kraju ne pozna i ne razumije**.

XIII. Ovakovo točno bilježeńe nije baš laka, a nije ni tako teška stvar. Tko dobro pozna kraj, narod i narodni govor (— bez toga nema sabirača —) tomu će posao biti dosta lak. Najprije će o stvari ili pitańu iz „*Osnove*“ razgovarati i po razgovoru *kod kuće* napisati. Drugi put će *napisano uzeti sa sobom,* pa opet pitati i ono, što je napisao, popraviti. Ne će biti zlo, bude li i više puta pitao i prispodabljao.

XIV. Ńeke će stvari (n. pr. pjesme) morati sabirač *ili naučiti na pamet, ili pisati riječ po riječ* za kimgod, tko pjeva ili govori. Što ćeš, ako te seljak upita: zašto to pišeš? Ako te ljudi drže za svoga, ako ti vjeruju, ne će ti biti teško na to odgovoriti. Ako od prilike sâm znaš, zašto sabireš i pišeš, pa se namjeriš na pametniju glavu, reci samo, kako je. Ne sumńam, da će se naći ljudî, koji će sve to razumjeti. *No nikomu ne svjetujem, da se posluži kakovom varkom*, osim ako nađe babu ili čovjeka, koji čuva tajnu: tajni lijek i slično. Ljudi po čitavom svijetu imadu svojih tajna: imadu ih svećenici svih vjera i naroda, — ima ih i narod. Do tajne se dolazi tajnim putem, a sabirač neka bira, kako najbolje zna. U ostalom će takih stvari biti malo: sve ih zna ponajviše.

XV. *Sabirač se neka ne drži samo jednoga čovjeka ili žene*, već neka pita i druge ljude i tako odgovore poređuje, bilježi razlike i popravlja, što je zapisao.

XVI. Ako gdje ima čovjek (starac, starica), koji zna neobično mnogo narodnih stvari, *neka to sabirač javi uredniku „Zbornika“.*

XVII. Čim tko stane sabirati, neka to javi uredniku „*Zbornika*“ i neka ga u svakoj zgodi pita, ako što ne zna ili ne razumije.

XVIII. Prem da bi najbolje bilo, da sabirač zapisuje redom od početka do kraja „*Osnove*“, ipak to ne mora biti. Sabirač može odabrati samo koji razdio (I., V., VIII. itd.) ili samo koje poglavlje kojega razdjela (1., 2., 7. itd.), *no to neka potpuno opiše.*

XIX. Ako bi sabirač saznao štogod, česa u „*Osnovi*“ nema, neka zabilježi na posebni komad papira.

XX. Sve, što sabirač za „*Zbornik*“ piše, *neka bude pisano samo na* **jednoj** *strani polovice* **čitavoga** *arka papira; s desne* strane neka bude *ravnom* linijom odijeljen *prazan prostor od tri prsta*, a

Zbornik za narodni život i običaje 55(2010)
Prilozi; str. 469-623

redak uz redak neka ne bude preblizu (pregusto). Prinosi pisani ili na krpicama, ili s obadvije strane, ili bez praznoga ruba — *ne primaju se.*

XXI. Na praznom rubu *svakoga* lista neka bude odozgora olovkom napisan broj razdjela i poglavļa, u koje spada građa. (Na listu n. pr., na kojem se opisuje „*Kuća i dvorište*“, bit će odozgora na desnoj strani napisano samo: IV. 2.)

XXII. Ako bi sabirač *u listu* odgovarao *uredniku „Zbornika“* na pitańa, imadu odgovori biti napisani, kako je kazano u XX. točki, a ne među privatnim vijestima od sabirača (da je bolestan, da ne može pisati itd.).

XXIII. Svi prinosi za „*Zbornik*“ neka se šaļu:

„*Jugoslavenskoj akademiji znanosti i umjetnosti*“ *(Uredniku „Zbornika za nar. život“).*

u Zagrebu.

Potańi način kod pojedinih pitańa.

1. Što se misli, kad se pita za *kraj*, kazano je gore pod II.

2. Mjesta se imadu nabrajati nekim redom: od glavnoga mjesta u kraju (župne crkve) na istok, zapad itd. desno, lijevo itd. Odakle se broji, mora se svagda kazati.

3. U mańim ćeš selima (do tisuće dušâ), ako poznaš dobro kraj, lako sâm prebrojiti sve duše i kazati, koliko je muških, ženskih i djece ispod 14 godina. To će biti najboļe. Za veća će mjesta urednik pogledati u statistiku, pa broj popuniti.

4. Ovo mora biti potpuno. Nema gotovo mjestašca, koje ne bi imalo svoga imena. Sve to treba pobiļežiti. To se može i u sobi, ali je boļe izaći napoļe, da se što ne ispusti. Pastiri će znati mnogo, a gospodari (osobito stariji) sve.

5. Drugo se odgovara na ovo pitańe, a drugo na predašńe. Ovdje se pita, kako se kaže n. pr. mjestu, gdje se rijeka ili potok zavija, kad se brijeg polako diže, gdje je u ravnici malo poviše itd, — a u predašńem se pita za imena, koja su možda i u gruntovnici upisana. U ostalom su imena oranica, pašńaka, livadâ itd. postala od ovakih naziva, pa često ima u kojem kraju n. pr. riječ *poloj* i oranica, koja se zove *Poloj*, — upravo tako, kako jedan čovjek jest *kovač*, a drugi se zove *Kovač*.

Ovo se pitańe može spojiti s predašńim tako, da sabirač nabrajajući imena spomińe i opisuje i nazive n. pr. ovako: „Iza savskoga *poloja* (to je muļ, što ga je Sava nanijela) leže oranice *Poloji*, a iza ńih niže u *doli* oranice *Dolci*“.

Zbornik za narodni život i običaje 55(2010)
Prilozi; str. 469-623

6. Kad zametneš razgovor o vremenu, pitaj starijega čovjeka, neka ti redom kazuje, kakovo je vrijeme od Božića sve do Božića. Paziti treba, da to bude što potpunije.

7. Ovo se pitańe ima spojiti s pređašńim tako, da se redom imenuju godišńe dobe i ujedno opisuje, kakovo je kada vrijeme, kaki duva vjetar itd.

8. Ovo je pitańe samo zato, da se zabiļeži, nije li možda u kojem kraju velika razlika od susjednih krajeva. Dobro će biti, ako tko baš zabiļeži toplinu i zimu po toplomjeru, ako točno zna za cijelu godinu ili više godina.

9. Ovdje treba biļe nabrojiti onim redom, kako se pita. Opisivati ne treba, već treba uzeti list i cvijet (ako može biti) od biļke, privezati na tom na malom komadiću napisano narodno ime biļke i u povećoj listovnoj kuverti poslati više različnih komada najedanput uredniku „Zbornika“, da dade biļci naći znanstveno latinsko ime. Sabirač neka pokuša, da mu čovjek iz naroda opiše biļku, a taj opis neka što vjerniji posebice napiše i uvrsti u XII. razdio (1. b. 2). Tu nije dosta paziti samo na imena biļa, nego i na nazive za razne dijelove biļke (korijen, stabļika, list, cvijet) i boju cvijeta. Sabirač će morati mnogo i vješto pitati, a dobro će biti, da uzme školsku kńigu, pa po ńoj pita za nazive.

Na koncu ovoga (6.) poglavļa dodat će sabirač abecedni popis biļa, koje je spomenuo.

10. Za koju se bolest upotrebļuje i kako se upotrebļuje, to ide na drugo mjesto (IV. 9. *b.* i *c.*),

11. Kako se farba (n. pr. vuna), to spada u V. B. 8. a.

12. Za opisivańe životińâ vrijedi isto, što i za opisivańe biļa. Kod životińa treba još zabiļežiti, kako se koja glasi (vuk ruje ili zavija itd.).[1]

Ako se o kojoj biļci ili životińi što vjeruje ili što čudno pripovijeda, to se ovdje samo spomene, a cijelo se zabiļeži drugdje (XI. 2. *b.* i *c.*).

13. U mańim mjestima moći će se ovo točno kazati. Prebrojit će se odrasli ļudi (od 25. godine), pa kazati, koliko je visokih, sredńih i niskih. Ako je moguće, treba izmjeriti (u centimetrima) najvišega, dva, tri sredńa i najmańega.

14. Na ovo se može odgovoriti, ali će se nastojati, da se iz svakoga kraja ļudi fotografišu, pa će to fotografija pokazati.

15. Na ovo će se najboļe tako odgovoriti, da se pobroje u školi djeca, pa se kaže, koliko ih ima crnu kosu, sive oči itd.

16. Koliko ih je (od toliko i toliko) baš jako debelih, koliko sredńe? Jesu li to muški ili ženske? Koliko su teški najteži (u kg)?

17. Koliko je koja žena najviše djece imala? Koliko ih nema nijednoga? Koliko ih imadu obično?

18. Župnici bi mogli iz župnih matica sabrati i obraditi lijepu građu.

---

[1] Kako se u šali tumači glas životińa (sjenica zimi pjeva: „krpaj guń“ itd.), to spada drugamo (X. 6. c.).

Zbornik za narodni život i običaje 55(2010)
Prilozi; str. 469-623

19. Tu treba *narodnim* riječima opisati sve „ozlede“ (ili kako se to zove?), rane i bolesti: kako nastaju, kako se zovu, kako te i gdje te boli itd.?

20. Što se o ńem vjeruje, spada drugamo (XI. 3. *a.* 3.).

21. Kod izgovora treba osobito paziti na samoglase *(i, e, a, o, u)*. Od ovih osobito na *e, a* i *u*. Glas se *e* može izgovarati na tri načina: ili se izgovara obično, ili je bliže glasu *i*, ili glasu *a;* kad se izgovara bliže glasu *i*, kaže se, da se izgovara *zatvoreno*, a kad je bliže glasu *a*, izgovara se otvoreno. Kako glas *e* stoji po izgovoru među *i* i *a*, tako *a* stoji među *e* i *o*. Tako kajkavci oko Zagreba viču *pⁱeska bⁱelega* (zatvoreno *e* ili ⁱ*e*), a Turopoļci govore n. pr. *nºaš*, a neki kajkavci govore *naᵉču*. Tako ima krajeva, gdje se govori *mᵘôst* (môst). Ali ovakovo biļeženje nije dobro, jer se po ńem ne zna, čuju li se zbiļa obadva glasa, ili se čuje treći glas, koji nije ni *e* ni *i*, ni *a* ni *o* itd. Tako se u riječi *mᵘôst* čuje i *u* i *o*, a u *naᵉču* samo *jedan* glas, nekaki *e*. Zato neka sabirači (da ne moraju pisati novih kakih slova), pišu ovako *(eⁱ*, ⁱ*e*, º*a* itd.), ali neka naznače, čuje li se jedan glas, ili dva, i to ovako $\overset{i}{e}$, $\overset{u}{o}$, kad se čuje *jedan* glas, a ⁱ*e*, *u*º (bez spojke odozgora), kad se čuju zbiļa dva glasa.

Kod štampańa će se naći jedan znak za ove glasove.

22. Koliko se može, treba pobiļežiti sve narodne nazive za izgovarańe. — Za biļeženje naglasa treba znati (ako već ne zna) ovo. Samoglasi su ili dugi ili kratki. U riječima n. pr. *ruka, glava u* i *a* je dugo, a u riječima *noga, briga o* je i *i* kratko. Najprije se dakle neka pazi kod biļeženja, je li glas dug, ili kratak. No duļina je i kratkoća dvojaka. Drugačije se izgovaraju slogovi *vrata* u ovoj rečenici: *Ovca je bez vrata* i u ovoj: *Na sobi su vrata;* ono se prvo biļeži *vrâta*, a drugo *vráta*. Prvo se izgovara, kao da je napisano *vraata*, a drugo kao *vraata* tako, da je u prvom slučaju jače izgovoreno prvo, u drugom drugo *a*. Tako je i kračina dvojaka. Evo rečenice: *Pitaj roba, gdje je roba.* Ovo se ovako biļeži: *Pitaj ròba, gdje je ròba.*

Samo onaj sabirač, koji ovo dobro razumije, neka biļeži naglase.

23. Ne misli se ovdje ime, nego naziv. Kaže li se n. pr.: „u *okolišu* sela, u *okolici, okolini*“...?

24. Tu treba opisati putove (seoske), ulice (što zovu „ulica“?), staze, mostove, pijelaze, brvi (ili kako se sve to zove?), kojima se dolazi u selo i iz ńega izlazi. Opisujući to sabirač će se lagļe sjetiti imenâ i naziva mjestâ, pa ih na svome mjestu (I. 3. a. i b.). zabiļežiti.

25. Najprije se neka opiše jedno dvorište upravo onako, kako jest, a onda se neka dodaju razlike.

26. Najprije se neka opiše 1. zadružna kuća, a onda 2. kuća u samca (sa ženom) i to upravo onako, kako jest (neka se kaže i čija je i kućni broj), a onda se neka prema ńoj poređuju druge kuće, koliko su u glavnijim stvarima različne.

27. Najprije se neka opiše kuća (sve „sobe“) kao da su prazne, pa se neka kaže, tko u ńima kada živi, ili što se u ńima radi, što ļeti, zimi itd. Onda se neka ide od početka, pa se neka redom, kako stoje, nabrajaju stvari, koje su u kući, sobi, komori itd. Neka se ne

Zbornik za narodni život i običaje 55(2010)
Prilozi; str. 469-623

zaboravi ništa („tavan", „nahižje", „najže", „nebo"). Neka se točno opiše ognište, banak („komin") i sve oko ńega, pa stol, stolci, posteļe (kreveti).

28. Uz opisivańe hrane opisuje se ujedno i posuđe i oruđe, koje je za to potrebno. Tako će se, kad se bude opisivalo raščińańe životińâ, opisati odmah noži, a kod pečeńa posude.

29. Gatańa kod raščińańa po svińećoj slezeni, po jagńećem pleću itd. spadaju u XI. razdio, 7. a. 3. β.

30. Opisi gozbe (časti) spadaju u VIII. razdio, A. **1.** a. 2.

31. Kod svakoga se naslova ima nabrajati i opisivati odijelo počevši od kože, pa do kožuha. Kod svakoga se komada ima kazati, od česa je (od sukna, platna i kakvoga platna: tankoga, debeloga ili kake posebne vrsti), je li kupovano ili je doma načińeno, kako se komad zove, kako se zove koji dio na odijelu, ima li što vezeno ili drugačije urešeno (cifrano) na ńem.

32. Razlika po odijelu ima posebno mjesto *(u Dodatku 1.)*.

33. Ako se koje odijelo ili koji dio odijela nosi samo kod koje posebne zgode (n. pr. kod svadbe ili kod kake javne svečanosti: kraļicâ, dodolâ itd., neka se opiše ondje.

34. Neka se razlike nabrajaju od komada do komada.

35. Dobro će biti, ako se kaže što točnije: mjesto pače i ime trgovca.

36. Ako ima, neka se samo spomene, a opis običaja dolazi na svoje mjesto (u VIII. razdio, A, **1.** a. *1.* γ.)

37. Bajańe (zaklińańe, pregovarańe) ovamo ne spada. Na ovu se točku odgovara redom po bolestima (str. 18).

38. Tu se pita: drži li onaj, tko liječi (ili onaj, koga ljječe), da bajańe jednako *mora* pomoći kao i lijek, ili pak drži, da lijek (biļe n. pr.) ima snagu, koja naravskim načinom pomaže.

39. To bi bila narodna pharmakognosija („poznavańe lijekova"). Životińe se i biļke ovdje samo nabrajaju, a ne opisuju se i ne kazuje se, kako se liječi, jer se način liječeńa opisuje pod *c*).

40. Tu se po bolestima redom, kako su poredane u II. razdjelu (str. 18), opisuju sve tri točke 1., 2., 3., kod svake bolesti odmah jedna za drugom (a ne možda priređivańe lijeka kod svih bolesti, onda liječeńe kod svih itd.).

41. Ako se kod koje bolesti i baje, neka se to ovdje samo spomene, a opis spada u XI. razdio, pogl. 8.

42. Slično treba paziti kao kod 41.

43. Tu treba nabrojiti i opisati ne samo samu spravu (u mlinu n. pr. sva kolesa i sve na ńima i oko ńih), nego i sve oruđe i druge stvari, koje su pri obavļańu posla potrebne. Ujedno se neka odmah ovdje opiše, kako se posao obavļa.

44. Budući da su stvari od kosti sitne, lako bi sabirač na ńih zaboravio, zato treba posebice na ńih upozoriti. Tako treba da sabirač dobro pazi i na ostale male stvarce (sitno domaće oruđe). Take su stvari n. pr. koštene „igle", kojima se navađa tračac u gaće, ili ko-

Zbornik za narodni život i običaje 55(2010)
Prilozi; str. 469-623

štena cijevčica (od purana ili kokota), u koju se utakne čuperak svińskih četina, pa se tim maže po bradi sapun kod podbrivańa.

45. Običaji i vjerovańa o tom spadaju u VIII. A. **1.** a. 4.

46. Neke će glasove, kojima se mame, tjeraju ili nutkaju životińe, biti lako zapisati (n. pr. psu se kaže: *cuki!* svińi: *kiš!),* ali neke će biti teže zapisati (svińe se n. pr. gdješto zovu i nutkaju: *tćdzu — tćdzu — tćdzu!).* Ali svatko neka kuša zapisati, kako znade najboļe.

47. Razredba građe neka se uredi po onoj razdiobi bolestî i lijekova za ļude (u II. razd., pogl. **2.** *b.*, i IV. 9., str. 18. i 25).

48. To će svaki gospodar po prilici znati, — ne radi se, da bude točno na hvat. Kod svake kuće (koja se za primjer spomińe, — svih kuća ne treba nabrajati, već: po koliko imaju obično, koliko najviše i najmańe) treba kazati, koliko je u ńoj svih duša i odraslih ļudi za posao, pa mogu li to zemļište sami obraditi.

49. Pod svakim brojem (1., 2.) i slovom (α, β) treba kazati imena biļa sa svim nazivima *(sadaļka, kļučec, rèznîk, grebenica)* oruđa *(plug, motika, ralica, brana, vaļ, ornice)* i svakoga posla *(ore se, praši, štiha, ogriń a)* i čina, — što se može potańe.

50. Ovamo ne spadaju opisi običajâ i veseļa kod tih poslova (n. pr. *moba)*: ovdje se pita samo to, k a k o se posao obavļa r u k a m a i o r u đ e m, da se vidi način, vještina, napor, a osobito da se zabiļeže svi nazivi (riječi) za stvari i poslove.

51. Sve treba opisati potanko: kako se zove, č i m se radi, kako se sam p o s a o zove, kako se zovu stvari *(planke, brvna, rožnice, poberuh)* od najveće do najmańe, — od temeļa ili podsjeka (poceka) do pijetla (oroza, pevca) na krovu.

52. Kolesa i ostalo u mlinu opisuje se posebice kod spravâ. Ovdje treba opisati samo priređivańe zemļišta (vode) i gradńu kuće za mlin.

53. Razumije se, da će se ovdje opisivati i opisivati moći samo one radńe, koje rade domaći ļudi, jer bi rijetko tko mogao opisati (kad bi to trebalo, — ali to i ne treba), kako se pravi koja sprava (n. pr. vjetreńača), koja je pravļena bogzna gdje. — Kod opisivańa treba paziti na sve: od priređivańa građe (drva), pa dok nije gotovo. Najboļe će dakako biti, bude li pripovijedao sam majstor. — Red, kojim treba opisivati izrađivańe sprava, neka bude onaj isti, kojim su sprave u prvom dijelu (A) poredane (samo treba prije svega opisati izrađivańe p o k u ć s t v a, koje je spomenuto u IV. razdjelu), a onda lovske sprave itd. Ne treba zaboraviti sitnih stvari: preslicâ, vretena, cijevčica za sukańe pređe, pa sitnih pastirskih radńa, tikvica, čanaka i drugih raznih posudica.

54. U gdjekojim krajevima rade ove poslove i muškarci, no č i t a v je narod ipak kudjeļu i preslicu predao ž e n a m a, zato su po ńima i nazvani s v i ovi poslovi.

55. Gdjegod se isti ili sličan posao obavļa i s v u n o m, treba to opisati (n. pr. kod b i j e ļ e ń a pređe treba opisati bojadisańe ili farbańe vune).

56. Koliko vrsti ima platna, toliko će se daļe postaviti slova: α), β), γ), δ), ε).

Zbornik za narodni život i običaje 55(2010)
Prilozi; str. 469-623

57. Ovdje se još ne misli na utkivańe ili prebirańe, to dolazi dalje.

58. Gdje spavaju sluge, bolesnici, gosti, putnici, prosjaci, to dolazi na drugo mjesto.

59. Ako ima kakih zabava, igara i svečanosti, to se samo spomene, a opis dolazi na svoje mjesto drugamo.

60. Tu će sabirač ići lijepo redom, pa će samo spomińati poslove (kako se koji posao obavlja, to je već opisano) i nuzgredne prilike, koje se kod opisivańa samoga posla nijesu mogle spomenuti, da se stvar ne zamrsi. Tako će n. pr. kod proljetnih poslova, kad je močvarno, spomenuti neprilike s mokrom obućom itd.

61. Sámo svetkovańe i običaji spada u VIII. B. **1.** (b.) i **2.**

62. Običaji kod kupovańa i prodavańa spadaju drugamo.

63. Ostalo u „*Pravu*“ (VII. razd.).

64. Ńeka će se od ovih pitańa (u drugom obliku) ponoviti u VII. razdjelu. To neka sabirača ne smeta: koliko može razlikovati pitańe, neka prema pitańu i odgovori, a gdje ne može pravo razlikovati, neka napiše odgovor, kako zna. Bolje će možda razabrati razliku iz uvoda u VII. razdio.

65. Tko slugu redi (tko mu pere itd.), to spada u VII. razdio (str. 64, br. 29), ako se zadružne žene u tom redaju.

66. Ovdje se samo sve zajedno opetuje, što je kazano pojedince u odgovoru na pitańe pod slovom c, α).

67. Potanki opis običaja kod jela (bez obzira, jedeš li u zadruzi, ili si samac) spada u VIII. razdio.

68. Istim redom neka se opiše, kako se opisala današńa zadruga.

69. Tu treba pomno ispitivati i bilježiti, koliko je moguće doslovno. Treba pitati osobito ž e n e (jer gdješto muževi kažu, da su „žene krive“), pa i djecu (jer će djeca znati gdješto po onom, što čuju od roditeljâ, kad su na samu, što je p r a v i uzrok diobi).

70. Imadu se opisati svađe, onaj metež p r i j e diobe, vađeńe rodoslovlja, pa sama dioba (dolazak gospode, dijeleńe dvorišta, trgańe stańa: što svijet kod svega toga govori, a kako se drže oni, koji se dijele).

71. Da rodbinski nazivi budu što jasnije, a ipak što se može kraće razloženi, neka sabirač sebi načini ovakovu kao lozu, u kojoj okrug znači m u š k o, četvorina ž e n s k o; svaki se okrug i četvorina neka označi brojem, kako pokazuje slika na drugoj strani.

72. Tu se misli ovo: kako zovu ljudi iz kuće A ljude iz kuće X, u koju se udala djevojka iz ńihove kuće za k o g a b i l o (n. pr. djevojka **4** za čovjeka x_3); ili kuću Y, iz koje se ńihov t k o g o d (n. pr. Y_3) oženio? Zovu li sve n. pr. u kući X *téci* i *tèce*, a sve u kući Y *ûjci* i *ujne?* Što je n. pr. **5**: z_5 zato, što je mati čovjeka **5** bila čovjeku Y_5 (t. j. mužu žene Z_5, za koju se pita) t e c a?

73. O p i s razgovorâ i zabava spada u IX. razdio.

74. Posebni način ženske svađe (karańe) spada u VIII. razdio.

75. Treba opisati poslove i brigu, što ih žena ima α) s mužem, β) s djecom od jutra do mraka, u svetak, štono riječ, i petak, ljeti i zimi: kako mora ustati, dijete nahraniti, misliti na posao itd.

Zbornik za narodni život i običaje 55(2010)
Prilozi; str. 469-623

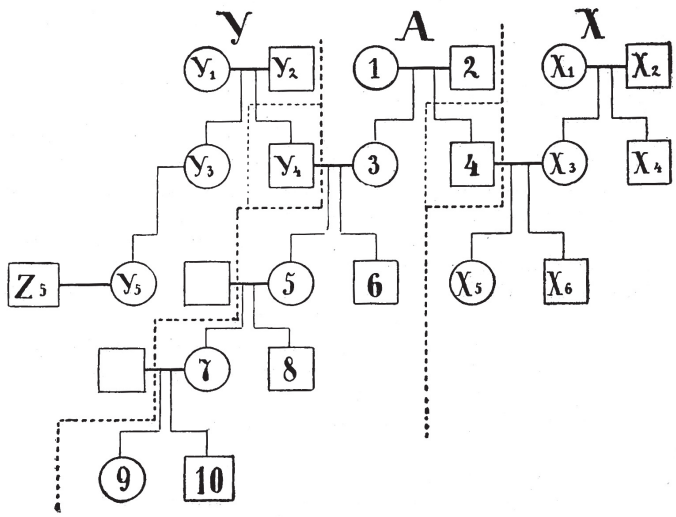

Vodoravnim potezom spojen okrug i četvorina znači, da je ovo dvoje spojeno muž i žena; prema dole spojeni kruzi znače sinove i kćeri. Tačkama . . . razdijeljene su obitelji, (familije, kuće) A—X—Y, a potezićima je - - - naznačeno, da se djevojka udala u drugu kuću. Sad će se rodbinstvo ovako opisivati: **1**: 2 *muž*, **1**: 3 *otac*, **1**: 4 *otac*, **1**: 5 *djed*, **1**: 6 *djed*, **1**: 7 *pradjed* itd.; **2**: 1 *žena*, **2**: 3 *mati*, **2**: 4 *mati*. **2**: 5 *baba* itd.; **3**: 1 *sin*, **3**: 2 *sin*, **3**: 4 *brat* (**3**: 5 ne treba, jer se to već ponavlja: to je isto kao **1**: 3); i tako redom: — **4**: 1 *kći* itd.; **1**: x, *prijatelj*, **1**: x_2 *prijatelj*, **1**: x_3 *tast* itd.

76. Prvih pet pitańa slično kao kod c. *1.*

77. Smije li n. pr. momak biti sa ženom prije vjenčańa, a muž s tuđom ženom?

78. Pitańa slična kao pod c. *2.*

79. Pitańa slična kao pod c. *3.*

80. Zašto i kako kude, dolazi u XII. 6. a., 1. (treće pit.).

81. Ovdje se ne pita za i m è n a životińâ, već za način, kako pastir mami (kukuruzom) i zove (kako zateže i kiti svoje dozivańe).

82. Ako ima, pjesme se (ako ih s a m o pastiri pjevaju) neka napišu ovdje; a pripovijetke, običaji itd. dolaze na svoje mjesto.

83. Misli se: plaća li im uredno, ili moraju dugo čekati? Posebni (stari) običaji kod kovača, mlinarâ itd. dolaze u VIII. razdio, pogl. 2., slovo c., br. 5., α), β), γ).

84. Ovdje se pita samo za ljekare, koji liječe naravnim načinom. Vrači, vještice itd. spadaju u XI. razdio.

85. Ostalo o slugama u VII. razdjelu (str. 49, **d.**, *5.*).

86. Ako tko zna taj jezik, neka sabirač, koliko može doznati, pobilježi ciganske riječi.

Zbornik za narodni život i običaje 55(2010)
Prilozi; str. 469-623

87. Kako se dvore i liječe bolesnici, to je već kazano u IV. razdjelu str. 25.

88. Ovdje će se pitati samo za takovo pravo, o kojem odlučuje narod, a ne odlučuje sud po zakonu, koji su *gospoda* stvorila. Ako dakle sabirač dođe do pitańa, koje zavisi o zakonu n. pr.: „Smije li svatko loviti divļe životińe: zece, ptice itd.“, tu će kazati, kako je bilo, dok nije bilo *gospodskoga* zakona. Ako narod drugačije samo misli ili sudi nego zakon, a onako se, kako misli, nije nikada obdržavalo, onda to mišļeńe ne spada ovamo.

89. Kako se postavļa pastir, koji pase blago čitavoga sela (čredâr), to spada u VIII. razdio, 3. poglavļe.

90. Zato će se ovdje, a i u dojdućim poglavļima ponoviti ńeka pitańa iz pređašńih razdjela, ali to neka sabirača ne smeta: *oko običajâ se imadu sabrati sve potankosti života. Sabirač neka opisuje običaje što podrobnije; kod svakoga domaćega ili pravnoga posla, kod druženja (općeńa), svetkovańa itd. neka opiše sve, ne samo sam običaj ili ceremoniju, već i to, kako se za to sprema, kako se počne, što se govori itd.*

91. Tu treba spomenuti i to, što se jede, što se kod jela nazdravļa i želi itd., — sve osim samoga posla, koji je već na drugome mjestu (u V. razd.) opisan,

92. *Pravo* je obiteļsko ocrtano u VII. razd. na svome mjestu, a ovdje se pita samo za *običaje* t. j. čine, kojima se to pravo pokazuje ili pred svijetom utvrđuje. Ovamo ne spadaju običaji kod ženidbe, poroda i smrti, jer imadu svoje mjesto, već se ovdje pita za ostale običaje, ako ih ima. (Ima li n. pr. kaki običaj, kad je muž sa ženom?)

93. Tu treba što potańe opisati sve prije pogađańa i sámo pogađańe: kako se blaščetu (końu, volu) ili drugoj stvari prigovara; ima li kod pogađańa mešetarâ itd.?

94. Koliko mlinar smije uzeti ujma, to spada u VII. razd. pod „*Najam*“ (str. 49., d. *1.*).

95. Neka se potanko opišu seoske skupštine, dogovori, zakļučci ili „dokončki“, pa kako se zakļučci izvršuju, kako se postupa s nepokornima itd.

96. I ovdje će biti pitańâ sličnih pitańima u VI. razd., ali je razlika u tom, što se ondje ne pita za *običaje* već za život, a da život može biti i bez običaja, to je pokazano u uvodu ovoga (VIII.) razdjela. Daļe je razlika u tom, što se ondje pitalo, kako živi pojedinac među ļudima: što mu društvo daje ugodna i povoļna, što u društvu trpi. Ponavļańa u ostalom ne će ništa smetati, samo se neka gleda, da u ovom razdjelu bude sve potpunije opisano, kako je to već kazano u br. 90.

97. Gatańe i vjerovańe po tom, što je čovjek ili koga je susreo (nije n. pr. dobro, da ti žena pređe preko puta itd.), spada u XI. 7. c.

98. To nije prosta svađa, to je naziv za posebnu, vrlo dramatičnu svađu, koja se često obavļa po stalnim pravilima.

99. Početi treba s *Božićem* i nastaviti redom kroz čitavu godinu. Ne treba ispustiti ni najneznatnijega dana, kako je već kazano, samo

Zbornik za narodni život i običaje 55(2010)
Prilozi; str. 469-623

ako ima svoje ime. Često ima po više dana u godini jedno ime (n. pr. „Među mešami“, t. j. od Velike do Male Gospe), pa i to treba spomenuti, ako je ime dano po svetkovini ili s obzirom na svetkovinu, a ne po suncu, mjesecu ili vremenu po zimi ili vrućini. Ako kod koje svetkovine ima i javnih običaja, to se u ovom 1. poglavļu samo spomene, a opis ide u 2. poglavļe.

100. *Na ovo pitańe treba odgovoriti uopće kod svih običajâ.*

101. Ove je običaje najlakše opisivati, budući, da tu ide sve svojim redom. Zato će pitańâ biti mańe. Sabirač treba samo da pazi, da što ne izostavi.

102. Ne pita se ovdje za momka i djevojku do ženidbe; to je opisano u „*Momkovańu i djevovańu*“. Ovdje treba odgovoriti samo na ova pitańa, koja su ovdje.

103. Gdješto se ide baš u tom poslu u djevojčinu kuću, ali se to ne kaže, a ipak djevojka i ńezini znadu. To se dakle ovdje ne misli, već se misli ispitivańe i drugo slično, što se čini sve bez znańa djevojčina i ńezinih roditeļa.

104. To se zato pita ovdje. što bi poslije kod opisivańa svadbe smetalo.

105. Sve se je ovo moglo i moralo gdješto prirediti već mnogo prije, ńešto će se priređivati još i poslije prosaca; ali ovdje neka bude na okupu, da poslije ne smeta. Kod djevojčina ruha trebat će samo nabrajati, jer se u *Djevovańu* opisalo, kako se djevojka oprema, a odijelo je još prije opisano. Samo ako ima štogod baš samo za svadbu i udaju, treba to i opisati.

106. Potańe se ne može ni pitati, jer su za pojedine čine i običaje druga imena, a i običaji su drugačiji. Sabirač zato mora sam dobro paziti i sve redom i potanko opisivati: kada se što čini (u jutro, u večer), koji dan (u nedjeļu), tko čini, kako je odjeven itd., kako se koji čin i onaj, što ga čini, zove itd.

107. I ovdje nije od koristi potańe pitati. Sabirač neka samo redom opisuje i sam neka daje naslove (narodne) po brojevima *1, 2* itd. i slovima [α), β), γ), δ), ε), ζ), η), ι), κ) ili i: a), b), c) — samo sa zaporkom], ako ustreba. — Ako bi gdje bio u sumńi, što će prije (budući da se u isto vrijeme događa i čini jedno kod momka, drugo kod djevojke), neka najprije opiše ono, gdje je momak (mladenac), onda gdje je oboje, a onda, gdje ńih nema. A ako se u isto vrijeme čini nešto i s mladencima i oko ńih, najprije se ima opisati, što oni čine, ili što se s ńima čini.

108. Zadušnice, što se obdržavaju u svakoj kući na iste dane u godini, spadaju u drugi dio (B) ovoga razdjela (ι. a. 2.), str. 56.

109. Tu se ne misle sastanci, o kojima je govor u VIII. A. **1.** b. 2. α) i dalje. Kamo dolaze pripovijetke i razgovori, što se vode kod onoga zajedničkoga posla, saznat će sabirač već na svome mjestu.

110. Razgovori se i šale ovdje samo spomenu, a mjesto je razgovorima u XII., a šalama u X. razdjelu.

*

Zbornik za narodni život i običaje 55(2010)
Prilozi; str. 469-623

111. Ako se kod koje zabave igra (pleše) i pjeva, to se samo spomene, a opis igarâ, igrańa (plesa) i popijevke dolazi dalje pod **5.** *c.*

112. Zaporke su metnute radi razlike među igrama, kad se uz svirku igra (ili *tanca, pleše)* i igrama, kad se čega igra (n. pr. prstena).

113. Kod svake igre treba spomenuti: gdje se obično igra, koliko ih se igra, igraju li se samo muškarci ili samo ženske, ili pak zajedno, je li igra zabavna i po čem je zabavna, kako dugo obično traje dok se svrši, kako se dugo ponavlja, u kojim se zgodama obično igra.

114. Ovako su igre podijeljene samo zato, da ih sabirač uzmogne ńekakim redom opisivati. Ako naiđe (— a naići će zacijelo —) na igru, kojoj ne zna mjesta, neka je samo opiše odijeljeno od drugih. *Uopće će sabirač bolje uraditi, bude li svaku igru odijeljeno (t. j. na posebni komad papira) pisao.*

115. Kod svake igre (tanca) treba zabilježiti: u kojoj se zgodi igra; igraju li je muškarci ili ženskińe, momci ili djevojke; može li se igrati bez svirke; napokon, kako se igra. (To treba osobito potanko opisati: kako se igra u skupinama; kako svaka skupina za se; kako u dvoje: kako momak drži djevojku i ona ńega itd.)

116. Kod svakoga svirala treba zabilježiti: od čega je, kakovo je (to će se bolje po slici vidjeti) i kako se što na ńem zove.

117. Malo će biti sabirača, koji bi znali zabilježiti arije. Oni će ih zato samo pobrojiti, koliko su ih čuli i kako se zovu, pa svirače, od kojih su ih čuli.

118. Ovdje će se nabrojiti samo one popijevke (s riječima), koje se ne pjevaju na svadbi, žetvi itd., jer su one već tamo nabrojene i napisane. Ako se koja popijevka pjeva i kod drugih posebnih zgoda i drugda, onda spada ovamo samo onda, ako se kod one posebne zgode ne mora pjevati. Gl. još i br. 117.

119. Tko izmišlja riječi za popijevke, to spada u X. **1.** (na kraj).

120. Sabirač, koji je pomno pobilježio pjesme, koje se pjevaju u raznim zgodama života (kod svadbe, žetve i drugih običaja, kod zabava), taj će ovdje biti brzo gotov. Ovdje se imadu pobilježiti samo one pjesme, što ih pjevaju slijepci (i drugi prosjaci), dalje one, što ih ljudi pjevaju (momci i djevojke) *pojedince* ili što se pojedince podcikuju u kolu. (Kod kola će se to samo spomenuti). *Svaku pjesmu treba bilježiti na posebni komad papira.*

121. Kako se ove pjesme pjevaju, to treba opisati na svome mjestu (VI. 5. g.)

122. Kad bi se htjelo o tom više pitati, trebalo bi ispisati barem glavno iz svih poznatih pripovijedaka, a to se ne može. Sabirač neka samo bilježi pripovijetke, što ih više može doznati, ali samo *svaku na posebni komad papira. — Pripovijetke o vukodlacima, duhovima, vješticama, Isusu, svecima i čudesima — ne spadaju ovamo, nego u XI. 10 a.* (str. 69).

123. Sabirač neka lista „*Osnovu za sabirańe*", pa kad dođe do koje stvari, o kojoj ima zagonetka, neka je napiše i tako dalje redom

Zbornik za narodni život i običaje 55(2010)
Prilozi; str. 469-623

(ne po abecedi!). Zagonetkama neka doda abecedni *popis odgonetaka* s brojem zagonetke.

124. Ova pitańa treba razlikovati od pitańâ u razd. XII. 1. a. Ovdje se pita: što se v j e r u j e, a što se tamo pita, gl. br. 130.

125. Nigdje se ovdje ne pita za ļ e k o v i t u snagu.

126. Iz pitańa je daļe jasno, što se ovdje misli, kad se pita za *gatańe, vračke*; ako se to gdje drukčije zove, ima se zabilježiti.

127. Neka se drži neki red: od glave, pa daļe; kod p o s l o v a, kako su na svome mjestu nabrojeni; kod s t v a r i redom, kojim su nabrojene (u IV. i V. razd.); kod b o l e s t i vrijedi isto (poredane su u II. razd.)

128. Dani se neka poredaju redom, kako idu po tjednu, a sveci. kako dolaze u godini, i to samo onda, ako n i j e s u spomenuti u VIII, B. 1. b. β., jer inače i gatańa spadaju tamo.

129. Vračke se neka poredaju po onoj stvari, z a koju se vrača (redom po osnovi: vrijeme, kuća, hrana, pijanstvo, gospodarstvo, život itd.).

130. Ovdje se radi samo o tom, da se dozna: ima li p a m e t n i j i h ļudi, koji ipak barem s u m ń a j u o općenitom vjerovańu, pak što bi smislili, kad bi o tom počeli misliti. To vrijedi i za ńeka daļńa pitańa.

131. Na srce stavļamo sabiračima, da nam je u ovom poslu kao svuda, tako i ovdje stalo s a m o d o i s t i n e. Neka tko misli, što mu drago, ali narodu podmetati svoje mišļeńe ne bi bilo pametno, a ovoj stvari bi škodilo. Ni to ne bi bilo pametno pitati čovjeka ravno: „Što si ti? Jesi li Srbin ili Hrvat?“ To se može i drugačije i ļepše doznati.

132. O ovim se stvarima ne pita, što no je riječ: iz neba, pa u rebra. Sve se ovo doznaje lijepo iz spretna razgovora.

133. Poslovice se neka poredaju po „O s n o v i“ (gl. br. 123). Ako kojoj ne bi mogao naći mjesta, neka sve tako napiše, kako hoće.

IV. Proučavańe građe o narodnom životu.

U I. je člančiću rečeno, da je d r u g a zadaća „*Zborniku*“, da se sabrana građa znanstveno obradi. Kad bude sabrano dosta barem najznatnije građe, kad ta građa bude znanstveno obrađena, moći će se misliti na djelo, u kojem bi se ocrtao život čitavoga naroda hrvatskoga i najbliže ńegove južne braće.

Pita se sada, t k o j e z v a n, d a t û s a b r a n u g r a đ u p r o u č a v a, drugim riječima: u k o j u n a u k u s p a d a n a r o d o z n a n s t v o, ili kojoj je najbliže?

Ne ćemo ovdje klasifikovati znanostî; ne ćemo dokazivati, da se znanosti ne razlikuju po konačnoj *cijeļi* svojoj, već samo po stvari (objektu), kojom se bave, i po načinu (metodi), kojim se u svom poslu služe. Ističemo samo, da narodoznanstvo ne spada među fizičke znanosti, nego među *noologičke*, koje se bave oko pojavâ duše i

Zbornik za narodni život i običaje 55(2010)
Prilozi; str. 469-623

uma čovječjega. Objekat su narodoznanstva pojave duše i uma *narodnoga,* — ali *narodnoga* u onom smislu, kako je razloženo u I. člančiću; metoda je ista, koja i u drugim noologičkim znanostima (n. pr. u povjesti književnosti). Pita se samo, je li nužno za proučavańe toga objekta stvarati *novo* ime, ili čak držati, da je to proučavańe *nova* znanost. Ja držim, da apsolutno nužno nije ni jedno ni drugo, ali da je s praktičkih razloga jedno i drugo, osobito pak prvo, potrebno, o tom ne sumńam. Narodoznanstvo se po svom objektu nikako ne da posve izjednačiti ni s jednom naukom, kojoj je dana katedra; ni u jednu se ne da umetnuti kao ńezin dio, — a da se narodoznanstvo rastepe medju *sve* nauke, to ne bi ni do česa dovelo, a ne bi bilo ni opravdano. Ovaj put toga potańe obrazlagati ne mogu.

I tako neka sebi narodoznansvo, — dok mu se ne otvore dvorane nauke — traži ljubitelje (amateure) medju učeńacima svih noologičkih znanosti: među nekim mudroznancima, bogoslovima, pravnicima.

*

A. PRIPRAVA ZA PROUČAVAŃE GRAĐE.

1. Proučavańe se građe ima započeti potpunom *biblijografijom* svega, što je već o narodnom životu sabrano što u knigama, što rastepeno po listovima.

2. Treba studijâ o ljudima, koji su se bavili tim poslom: kako su gledali na narod, zašto su sabirali, što su držali o tvorevinama narodne duše i uma.

3. Treba studijâ o našim pjesnicima i književnicima od najstarijega vremena do današńih novelista, koji pišu o *narodu:* kako su gledali na narod, kako su ga crtali.

B. POMOĆNE ZNANOSTI.

1. Proučavańe pojedinoga kojega naroda nije moguće bez poznavańa glavnih resultata nauke o čovjeku uopće, bez *antropologije.* Treba kada tada odrediti, kojemu su plemenu po tijelu najbliži Hrvati i susjedna im braća. Resultati takvoga iztraživańa spadaju u „*Zbornik*“, no sámo istraživańe antropologijsko nije posao za narodoznanca.

2. Narodoznanac će lako zabluditi, ako ne pozna resultatâ iztraživańa o drugim narodima po svijetu, zato se mora upoznati s *etnologijom.* „*Zbornik*“ ne će donositi studija o drugim, azijskim, afri-

Zbornik za narodni život i običaje 55(2010)
Prilozi; str. 469-623

kanskim narodima, ali će se iztraživači pišući o našem narodu morati na sličnosti osvrtati.

3. Za razumijevańe kulture narodne treba iztražiti, s kojim je narodima naš narod dolazio u dodir, primao od ńih oruđe, način gradńe, riječi itd. To uči pradavnina ili *prehistorija*, a i *jezikoznanstvo* će moći mnogo toga protumačiti. Gotove resultate tih nauka bez potankoga gomilańa dokazâ i građe primat će „*Zbornik*".

C. PROUČAVAŃE GRAĐE.

Potanka se osnova za proučavańe ne da izraditi. Kazat će se samo glavno.

1. Prvi razdio građe podaje već mnogo posla narodoznancu. Evo primjera: Po čem se nadijevaju imena mjestima, gorama, oranicama . . . ? Može li se što po tim imenima suditi, kojim se je smjerom narod selio, kad znamo, da doseļenici nadijevaju novim selištima stara imena? — Što će biļari i živinari sa 6. i 7. poglavļem, to je ńihov posao, no mogli bi i „*Zborniku*" priopćiti, što nađu. Narodoznancima će ta poglavļa kao i II. razdio otvoriti pogled u narodni život, a naći će se i pojavâ za proučavańe.

2. Jezikoznanstvene rasprave ne spadaju u „*Zbornik*". Dijalektologijske studije spadaju u „*Zbornik*« samo onda, ako se iz ńih vidi veća ili mańa srodnost različitih plemena našega naroda, ako u ńima ima resultata o seobi narodnoj itd. Jezične pojave same po sebi, koliko su resultat fizijologije (promjene glasova itd.), ne zanimaju narodoznanca Etimologije naprotiv, koliko tumače koju kulturnu ili psihičku pojavu, spadaju u „*Zbornik*".

3. Od proučavańa duševne kulture ističemo samo to, da će prvi posao biti *klasifikacija*. Treba istražiti motive običajâ, igara, plesova, melodijâ, pripovijedaka itd. Ono, što je u „*Osnovi*", samo je pokus za nevoļu. Ne mislimo, da se narodoznanstvo pomiče naprijed studijama, koje na jednom mjestu razgrađujući uzimaju, pa od toga grade nešto novo. Ne vidimo n. pr., za čim bi išla studija „*Buha u narodnoj poeziji*", u kojoj bi se pobrala sva mjesta, gdje se spominje buha, pa od toga sagradila studija. Taki je posao mekanička besposlica.

4. Kod tražeńa izvora i postanka pojavama narodne duše treba svagda, mislim, ići putem komparativnim, a samo katkada psihologijskim ili u neku ruku aprijornim. No tu već nastaje sloboda izučavańa, u koju se ne smije dirati. To se ističe samo zato, što se studijama, koje nijesu ništa drugo nego slaba parafraza same građe

Zbornik za narodni život i običaje 55(2010)
Prilozi; str. 469-623

(gdjekoji put bez ikake klasifikacije) s nekoliko subjektivnih i ničim nedokazanih mislî, — što se takim studijama narodoznanstvu, razumijevańu narodnoga života ništa ne pomaže.

D. TEORIJSKI DIO.

Napokon će „*Zbornik*“ donositi studije o postanku, razvitku i zaći narodoznanstva i uopće o teoriji ńegovoj.